見積参考資料

工事名　Ｒ２阿土　椿泊漁港　阿南・椿泊　護岸工事（１）

◇経費情報◇

工種区分	構造物工事（港湾）
単価地区	阿南２
施工地域・工事場所	地方港湾（３）（一般交通の影響を受けない場合）
前金支出割合	補正を行わない
契約保証	金銭的保証
現場環境改善費	計上しない

注意

「見積参考資料」は入札参加者の迅速で適正な工事費の見積りのための一資料であり、請負契約を拘束するものではない。

現場管理費に係る積算は令和2年5月1日から適用する積算基準に基づくものとする。

設計内訳書（本01）

工事名	Ｒ２阿土　椿泊漁港　阿南・椿泊　護岸工事（１）	事業区分 工事区分	港湾整備 護岸･岸壁･物揚場

工事区分・工種・種別・細別	規格	単位	数量	単価	金額	数量・金額増減	摘要
護岸･岸壁･物揚場		式	1				
海上地盤改良工		式	1				
床掘工		式	1				
ｸﾞﾗﾌﾞ床掘 自積運搬・揚土		m3	227				単　1号
基礎工		式	1				
基礎捨石工		式	1				
基礎捨石 瀬取り投入（二次投入方式）	10～200kg	m3	526				単　2号
捨石本均し	水中±5cm	m2	226				単　3号
捨石荒均し	水中+0,-20cm	m2	197				単　4号
捨石荒均し	水中±50cm	m2	116				単　5号
本体工[ﾌﾞﾛｯｸ式]		式	1				
本体ﾌﾞﾛｯｸ据付工		式	1				
本体ﾌﾞﾛｯｸ据付	Ｌ型ﾌﾞﾛｯｸ　標準部A	個	5				単　6号

設計内訳書（本01）

工事名	Ｒ２阿土　椿泊漁港　阿南・椿泊　護岸工事（１）	事業区分 工事区分	港湾整備 護岸･岸壁･物揚場

工事区分・工種・種別・細別	規格	単位	数量	単価	金額	数量・金額増減	摘要
本体ﾌﾞﾛｯｸ据付	Ｌ型ﾌﾞﾛｯｸ　標準部B	個	5				単　7号
本体ﾌﾞﾛｯｸ据付	Ｌ型ﾌﾞﾛｯｸ　異形7，8	個	2				単　8号
本体ﾌﾞﾛｯｸ据付	Ｌ型ﾌﾞﾛｯｸ　異形9	個	1				単　9号
本体ﾌﾞﾛｯｸ据付	Ｌ型ﾌﾞﾛｯｸ　異形10	個	1				単　10号
本体ﾌﾞﾛｯｸ据付	Ｌ型ﾌﾞﾛｯｸ　函渠箱抜き異形2	個	1				単　11号
本体ﾌﾞﾛｯｸ据付	Ｌ型ﾌﾞﾛｯｸ　函渠箱抜き異形3	個	1				単　12号
継手ﾓﾙﾀﾙ	生ﾓﾙﾀﾙ　1:2高炉	m3	1.4				単　13号
被覆･根固工		式	1				
被覆石工		式	1				
被覆石 瀬取り投入（二次投入方式）	1.0t型　1000～2000kg	m3	265				単　14号
被覆均し	水中+0,-20cm	m2	228				単　15号
被覆均し	水中±50cm	m2	97				単　16号
上部工		式	1				

設計内訳書（本01）

工事名	Ｒ２阿土　椿泊漁港　阿南・椿泊　護岸工事（１）	事業区分 工事区分	港湾整備 護岸･岸壁･物揚場

工事区分・工種・種別・細別	規格	単位	数量	単価	金額	数量・金額増減	摘要
上部ｺﾝｸﾘｰﾄ工		式	1				
支保	重力式	m	48				単　17号
型枠	鋼製型枠	m2	159				単　18号
伸縮目地	瀝青質系	m2	8				単　19号
ｺﾝｸﾘｰﾄ 2t車小型割増	18-8-40B W/C≦60%	m3	73				単　20号
裏込･裏埋工		式	1				
裏込工		式	1				
裏込均し	陸上　±5cm 潮待ち部	m2	72				単　21号
裏込均し	陸上　±20cm	m2	921				単　22号
瀬取り	裏込石　1～5kg	m3	2,972				単　23号
排水構造物工		式	1				
管渠工		式	1				
ﾋｭｰﾑ管（Ｂ形管） φ600	全巻き	m	4.3				単　24号

設計内訳書（本01）

工事名	Ｒ２阿土　椿泊漁港　阿南・椿泊　護岸工事（１）	事業区分 工事区分	港湾整備 護岸･岸壁･物揚場

工事区分・工種・種別・細別	規格	単位	数量	単価	金額	数量・金額増減	摘要
ﾋｭｰﾑ管（Ｂ形管） φ1000	全巻き	m	4.4				単　25号
暗渠工		式	1				
ﾌﾟﾚｷｬｽﾄﾎﾞｯｸｽ	内幅:1.5m,内高:1.5m	m	4.5				単　26号
付属工		式	1				
防舷材・係船環工		式	1				
防舷材	漁港型 H100mm×L1000mm	基	10				単　27号
係船環	SUS304 φ25mm　内径200mm 係船環ｱﾝｶｰ含む	基	8				単　28号
構造物撤去工		式	1				
取壊し工		式	1				
ｺﾝｸﾘｰﾄ取壊し	ﾍﾞｰｽｺﾝｸﾘｰﾄ（無筋）	m3	5				単　29号
処分費	ｺﾝｸﾘｰﾄ殻（無筋）	m3	5				単　30号
仮設工		式	1				
進入路工		式	1				

設計内訳書（本01）

工事名	Ｒ２阿土　椿泊漁港　阿南・椿泊　護岸工事（１）	事業区分 工事区分	港湾整備 護岸･岸壁･物揚場

工事区分・工種・種別・細別	規格	単位	数量	単価	金額	数量・金額増減	摘要
大型土のう撤去	旧ﾊﾟﾗﾍﾟｯﾄ部	袋	12				単　31号
大型土のう撤去工		式	1				
大型土のう撤去	端部小口止部	個	90				単　32号
直接工事費		式	1				
共通仮設		式	1				
共通仮設費		式	1				
回航･えい航費		式	1				
えい航 18浬	起重機船（非航旋回）鋼D150t吊	回	1				単　33号
えい航 18浬	ｸﾞﾗﾌﾞ浚渫船（普通地盤用）鋼D2.5m3	回	1				単　34号
えい航 18浬	ｸﾚｰﾝ付台船45～50t	回	1				単　35号
運搬費		式	1				
建設機械器具等海上運搬	台船300t積	回	2				単　36号
建設資材等海上運搬	台船300t積	回	2				単　37号

設計内訳書（本01）

工事名	Ｒ２阿土　椿泊漁港　阿南・椿泊　護岸工事（１）	事業区分 工事区分	港湾整備 護岸･岸壁･物揚場

工事区分・工種・種別・細別	規格	単位	数量	単価	金額	数量・金額増減	摘要
事業損失防止施設費		式	1				
水質汚濁防止膜 単独ﾌﾛｰﾄφ300,3m,1000N/3cm		式	1				内　1号
安全費		式	1				
安全対策	安全監視船	式	1				内　2号
安全対策	交通誘導員	人日	11				単　38号
技術管理費		式	1				
技術管理	変位観測	回	5				単　39号
水雷･傷害等保険料		式	1				
水雷保険料		式	1				内　3号
傷害保険料		式	1				内　4号
共通仮設費（率計上）		式	1				
純工事費		式	1				
現場管理費		式	1				

設計内訳書（本01）

工事名	Ｒ２阿土　椿泊漁港　阿南・椿泊　護岸工事（１）	事業区分 工事区分	港湾整備 護岸･岸壁･物揚場

工事区分・工種・種別・細別	規格	単位	数量	単価	金額	数量・金額増減	摘要
工事原価		式	1				
一般管理費等		式	1				
工事価格		式	1				
消費税額及び地方消費税額		式	1				
工事費計		式	1				

一式当り内訳書

単価使用年月	2020.07
歩掛適用年月	2020.07
労務調整係数	1.000-00000　0.0　0

内　1号	水質汚濁防止膜 単独ﾌﾛｰﾄφ300,3m,1000N/3cm						
名称・規格	条件	単位	数量	単価	金額	数量・金額増減	摘要
汚濁防止膜設置		m	60				単　71号
汚濁防止膜撤去		m	60				単　72号
汚濁防止膜賃料		式	1				単　73号
合計							

一式当り内訳書

単価使用年月	2020.07
歩掛適用年月	2020.07
労務調整係数	1.000-00000　0.0　0

内　2号	安全対策	安全監視船					
名称・規格	条件	単位	数量	単価	金額	数量・金額増減	摘要
安全監視船 FRP D 70PS型		日	38				単　74号
雑材料 全体の%		式	1				
合計							

一式当り内訳書

単価使用年月	2020.07
歩掛適用年月	2020.07
労務調整係数	1.000-00000　0.0　0

内　3号	水雷保険料						
名称・規格	条件	単位	数量	単価	金額	数量・金額増減	摘要
水雷保険料	ｸﾞﾗﾌﾞ浚渫船(普通地盤用),ｽﾊﾟｯﾄﾞ式,鋼D 2.5m3,3ｹ月まで,10%,1隻	式	1				単　76号
合計							

一式当り内訳書

単価使用年月	2020.07
歩掛適用年月	2020.07
労務調整係数	1.000-00000　0.0　0

内　4号	傷害保険料						
名称・規格	条件	単位	数量	単価	金額	数量・金額増減	摘要
傷害保険料	7人,7日まで,10%	式	1				単　77号
合計							

１次単価表

単価使用年月	2020.07
歩掛適用年月	2020.07
労務調整係数	1.000-00000　0.0　0

単　1号	ｸﾞﾗﾌﾞ床掘 自積運搬・揚土		単位	m3	単位数量	1	単価	
名称・規格		条件	単位	数量	単価	金額	摘要	
ｸﾞﾗﾌﾞ床掘			m3	1			単　40号	
合計								
単価							円／m3	

１次単価表

単価使用年月	2020.07
歩掛適用年月	2020.07
労務調整係数	1.000-00000　0.0　0

単　2号	基礎捨石 瀬取り投入（二次投入方式）	10～200kg	単位	m3	単位数量	1	単価	
名称・規格		条件	単位	数量	単価	金額	摘要	
捨石投入			m3	1			単　41号	
合計								
単価							円／m3	

1次単価表

単価使用年月	2020.07
歩掛適用年月	2020.07
労務調整係数	1.000-00000　0.0　0

単　3号	捨石本均し	水中±5cm	単位	m2	単位数量	1	単価	

名称・規格	条件	単位	数量	単価	金額	摘要
捨石本均し･荒均し(水中)	無し,本均し,±5cm,200kg/個未満,普通,800m2未満,潮待ち部以外,10m未満,無し	m2	1			単　42号
合計						
単価						円／m2

1次単価表

単価使用年月	2020.07
歩掛適用年月	2020.07
労務調整係数	1.000-00000　0.0　0

単　4号	捨石荒均し	水中+0,-20cm	単位	m2	単位数量	1	単価	

名称・規格	条件	単位	数量	単価	金額	摘要
捨石本均し･荒均し(水中)	無し,荒均し,±10cm,200kg/個未満,普通,800m2未満,潮待ち部以外,10m未満,無し	m2	1			単　43号
合計						
単価						円／m2

1次単価表

単価使用年月	2020.07
歩掛適用年月	2020.07
労務調整係数	1.000-00000　0.0　0

単　5号	捨石荒均し	水中±50cm	単位	m2	単位数量	1	単価	

名称・規格	条件	単位	数量	単価	金額	摘要
捨石本均し･荒均し(水中)	無し,荒均し,±50cm,200kg/個未満,普通,800m2未満,潮待ち部以外,10m未満,無し	m2	1			単　44号
合計						
単価						円／m2

1次単価表

単価使用年月	2020.07
歩掛適用年月	2020.07
労務調整係数	1.000-00000　0.0　0

単　6号	本体ﾌﾞﾛｯｸ据付	L型ﾌﾞﾛｯｸ　標準部A	単位	個	単位数量	1	単価	

名称・規格	条件	単位	数量	単価	金額	摘要
ﾌﾞﾛｯｸ運搬据付･仮置(海上一連)	据付,L型･ｾﾙﾗｰﾌﾞﾛｯｸ,21.456t/個,標準,起重機船(非航旋回),鋼D 150t吊,鋼D 700PS型,1,000t,12.7km,玉掛･	個	1			単　45号
合計						
単価						円／個

1次単価表

単価使用年月	2020.07
歩掛適用年月	2020.07
労務調整係数	1.000-00000　0.0　0

単　7号	本体ﾌﾞﾛｯｸ据付	L型ﾌﾞﾛｯｸ　標準部B	単位	個	単位数量	1	単価	

名称・規格	条件	単位	数量	単価	金額	摘要
ﾌﾞﾛｯｸ運搬据付･仮置(海上一連)	据付,L型･ｾﾙﾗｰﾌﾞﾛｯｸ,17.858t/個,標準,起重機船(非航旋回),鋼D 150t吊,鋼D 700PS型,1,000t,12.7km,玉掛･	個	1			単　46号
合計						
単価						円／個

1次単価表

単価使用年月	2020.07
歩掛適用年月	2020.07
労務調整係数	1.000-00000　0.0　0

単　8号	本体ﾌﾞﾛｯｸ据付	L型ﾌﾞﾛｯｸ　異形7, 8	単位	個	単位数量	1	単価	

名称・規格	条件	単位	数量	単価	金額	摘要
ﾌﾞﾛｯｸ運搬据付･仮置(海上一連)	据付,L型･ｾﾙﾗｰﾌﾞﾛｯｸ,20.292t/個,標準,起重機船(非航旋回),鋼D 150t吊,鋼D 700PS型,1,000t,12.7km,玉掛･	個	1			単　47号
合計						
単価						円／個

1次単価表

単価使用年月	2020.07
歩掛適用年月	2020.07
労務調整係数	1.000-00000　0.0　0

単　9号	本体ﾌﾞﾛｯｸ据付	L型ﾌﾞﾛｯｸ　異形9	単位	個	単位数量	1	単価	

名称・規格	条件	単位	数量	単価	金額	摘要
ﾌﾞﾛｯｸ運搬据付･仮置(海上一連)	据付,L型･ｾﾙﾗｰﾌﾞﾛｯｸ,20.82t/個,標準,起重機船(非航旋回),鋼D 150t吊,鋼D 700PS型,1,000t,12.7km,玉掛･	個	1			単　48号
合計						
単価						円／個

1次単価表

単価使用年月	2020.07
歩掛適用年月	2020.07
労務調整係数	1.000-00000　0.0　0

単　10号	本体ﾌﾞﾛｯｸ据付	L型ﾌﾞﾛｯｸ　異形10	単位	個	単位数量	1	単価	

名称・規格	条件	単位	数量	単価	金額	摘要
ﾌﾞﾛｯｸ運搬据付･仮置(海上一連)	据付,L型･ｾﾙﾗｰﾌﾞﾛｯｸ,20.546t/個,標準,起重機船(非航旋回),鋼D 150t吊,鋼D 700PS型,1,000t,12.7km,玉掛･	個	1			単　49号
合計						
単価						円／個

1次単価表

単価使用年月	2020.07
歩掛適用年月	2020.07
労務調整係数	1.000-00000　0.0　0

単　11号	本体ﾌﾞﾛｯｸ据付	L型ﾌﾞﾛｯｸ　函渠箱抜き異形2	単位	個	単位数量	1	単価	

名称・規格	条件	単位	数量	単価	金額	摘要
ﾌﾞﾛｯｸ運搬据付･仮置(海上一連)	据付,L型･ｾﾙﾗｰﾌﾞﾛｯｸ,20.148t/個,標準,起重機船(非航旋回),鋼D 150t吊,鋼D 700PS型,1,000t,12.7km,玉掛･	個	1			単　50号
合計						
単価						円／個

1次単価表

単価使用年月	2020.07
歩掛適用年月	2020.07
労務調整係数	1.000-00000　0.0　0

単　12号	本体ﾌﾞﾛｯｸ据付	L型ﾌﾞﾛｯｸ　函渠箱抜き異形3	単位	個	単位数量	1	単価	

名称・規格	条件	単位	数量	単価	金額	摘要
ﾌﾞﾛｯｸ運搬据付･仮置(海上一連)	据付,L型･ｾﾙﾗｰﾌﾞﾛｯｸ,16.822t/個,標準,起重機船(非航旋回),鋼D 150t吊,鋼D 700PS型,1,000t,12.7km,玉掛･	個	1			単　51号
合計						
単価						円／個

１次単価表

単価使用年月	2020.07
歩掛適用年月	2020.07
労務調整係数	1.000-00000　0.0　0

単　13号	継手ﾓﾙﾀﾙ	生ﾓﾙﾀﾙ　1:2高炉	単位	m3	単位数量	1	単価	

名称・規格	条件	単位	数量	単価	金額	摘要
ﾓﾙﾀﾙ 1:2 高炉		m3	1			
合計						
単価						円／m3

１次単価表

単価使用年月	2020.07
歩掛適用年月	2020.07
労務調整係数	1.000-00000　0.0　0

単　14号	被覆石 瀬取り投入（二次投入方式）	1.0t型　1000～2000kg	単位	m3	単位数量	1	単価	

名称・規格	条件	単位	数量	単価	金額	摘要
被覆石投入		m3	1			単　52号
合計						
単価						円／m3

1次単価表

単価使用年月	2020.07
歩掛適用年月	2020.07
労務調整係数	1.000-00000　0.0　0

単　15号	被覆均し	水中+0,-20cm	単位	m2	単位数量	1	単価	

名称・規格	条件	単位	数量	単価	金額	摘要
被覆均し(水中)	無し,±10cm,1,000kg/個以上,普通,800m2未満,潮待ち部以外,10m未満	m2	1			単　53号
合計						
単価						円／m2

1次単価表

単価使用年月	2020.07
歩掛適用年月	2020.07
労務調整係数	1.000-00000　0.0　0

単　16号	被覆均し	水中±50cm	単位	m2	単位数量	1	単価	

名称・規格	条件	単位	数量	単価	金額	摘要
被覆均し(水中)	無し,±50cm,1,000kg/個以上,普通,800m2未満,潮待ち部以外,10m未満	m2	1			単　54号
合計						
単価						円／m2

1次単価表

単価使用年月	2020.07
歩掛適用年月	2020.07
労務調整係数	1.000-00000　0.0　0

単　17号	支保	重力式	単位	m	単位数量	1	単価	

名称・規格	条件	単位	数量	単価	金額	摘要
支保組立組外(重力式)	陸上	m	1			単　55号
合計						
単価						円／m

1次単価表

単価使用年月	2020.07
歩掛適用年月	2020.07
労務調整係数	1.000-00000　0.0　0

単　18号	型枠	鋼製型枠	単位	m2	単位数量	1	単価	

名称・規格	条件	単位	数量	単価	金額	摘要
鋼製型枠組立組外(重力式)	陸上,ﾗﾌﾃﾚｰﾝｸﾚｰﾝ,(油圧伸縮ｼﾞﾌﾞ型) 16t吊	m2	1			単　56号
合計						
単価						円／m2

1次単価表

単価使用年月	2020.07
歩掛適用年月	2020.07
労務調整係数	1.000-00000　0.0　0

単　19号	伸縮目地	瀝青質系	単位	m2	単位数量	1	単価	

名称・規格	条件	単位	数量	単価	金額	摘要
伸縮目地	瀝青質系	m2	1			単　57号
合計						
単価						円／m2

1次単価表

単価使用年月	2020.07
歩掛適用年月	2020.07
労務調整係数	1.000-00000　0.0　0

単　20号	ｺﾝｸﾘｰﾄ 2t車小型割増	18-8-40B W/C≦60%	単位	m3	単位数量	1	単価	

名称・規格	条件	単位	数量	単価	金額	摘要
ｺﾝｸﾘｰﾄ打設	ｸﾚｰﾝ打設,無筋,ﾗﾌﾃﾚｰﾝｸﾚｰﾝ,(油圧伸縮ｼﾞﾌﾞ型)16t吊	m3	1			単　58号
合計						
単価						円／m3

１次単価表

単価使用年月	2020.07
歩掛適用年月	2020.07
労務調整係数	1.000-00000　0.0　0

単　21号	裏込均し	陸上　±5cm 潮待ち部	単位	m2	単位数量	1	単価	

名称・規格	条件	単位	数量	単価	金額	摘要
裏込均し(Ⅰ,Ⅱ)(陸上)	陸上施工,無し,裏込均し(Ⅰ)(±5cm),1,000m2未満,潮待ち部	m2	1			単　59号
合計						
単価						円／m2

１次単価表

単価使用年月	2020.07
歩掛適用年月	2020.07
労務調整係数	1.000-00000　0.0　0

単　22号	裏込均し	陸上　±20cm	単位	m2	単位数量	1	単価	

名称・規格	条件	単位	数量	単価	金額	摘要
裏込均し(Ⅰ,Ⅱ)(陸上)	陸上施工,無し,裏込均し(Ⅱ)(±20cm),1,000m2未満,潮待ち部以外	m2	1			単　60号
合計						
単価						円／m2

1次単価表

単価使用年月	2020.07
歩掛適用年月	2020.07
労務調整係数	1.000-00000　0.0　0

単　23号	瀬取り	裏込石　1～5kg	単位	m3	単位数量	1	単価	

名称・規格	条件	単位	数量	単価	金額	摘要
瀬取り投入(二次投入方式)	15%,無し,16m未満,45～50t吊,10m未満,1,000m3～5,000m3未満,0.27	m3	1			単　61号
合計						
単価						円／m3

1次単価表

単価使用年月	2020.07
歩掛適用年月	2020.07
労務調整係数	1.000-00000　0.0　0

単　24号	ﾋｭｰﾑ管(B形管) φ600	全巻き	単位	m	単位数量	4.3	単価	

名称・規格	条件	単位	数量	単価	金額	摘要
ﾋｭｰﾑ管(B形管)	据付,600mm,360°巻き,無し,外圧管1種,各種,標準(1.0),全ての費用	m	3.4			
ﾋｭｰﾑ管(B形管)	据付,600mm,無し,外圧管1種,全ての費用	m	0.9			
合計						
単価						円／m

1次単価表

単価使用年月	2020.07
歩掛適用年月	2020.07
労務調整係数	1.000-00000　0.0　0

単　25号	ﾋｭｰﾑ管（Ｂ形管） φ1000	全巻き	単位	m	単位数量	1	単価	

名称・規格	条件	単位	数量	単価	金額	摘要
ﾋｭｰﾑ管(B形管)	据付,1000mm,360°巻き,無し,外圧管1種,18-8-40(高炉),標準(1.0),全ての費用	m	1			
合計						
単価						円／m

1次単価表

単価使用年月	2020.07
歩掛適用年月	2020.07
労務調整係数	1.000-00000　0.0　0

単　26号	ﾌﾟﾚｷｬｽﾄﾎﾞｯｸｽ	内幅:1.5m,内高:1.5m	単位	m	単位数量	10	単価	

名称・規格	条件	単位	数量	単価	金額	摘要
ﾎﾞｯｸｽｶﾙﾊﾞｰﾄ	据付,2.0m/個,1.25<B<=2.5 1.25<H<=2.5,無し,無し,標準,全ての費用	m	10			
ｺﾝｸﾘｰﾄ	無筋･鉄筋構造物,人力打設,各種,養生無し,無し,全ての費用	m3	4			
型枠	一般型枠,均しｺﾝｸﾘｰﾄ	m2	4			
合計						
単価						円／m

1次単価表

単価使用年月	2020.07
歩掛適用年月	2020.07
労務調整係数	1.000-00000　0.0　0

単　27号	防舷材	漁港型 H100mm×L1000mm	単位	基	単位数量	1	単価	

名称・規格	条件	単位	数量	単価	金額	摘要
埋込栓取付	陸上,H = 250mm未満,5基以上(標準),先付け(標準)	基	1			単　62号
防舷材取付	陸上,無し,H = 250mm未満,ﾗﾌﾃﾚｰﾝｸﾚｰﾝ,(油圧伸縮ｼﾞﾌﾞ型)16t吊,5基以上(標準)	基	1			単　63号
合計						
単価						円／基

1次単価表

単価使用年月	2020.07
歩掛適用年月	2020.07
労務調整係数	1.000-00000　0.0　0

単　28号	係船環	SUS304　φ25mm　内径200mm 係船環ｱﾝｶｰ含む	単位	基	単位数量	1	単価	

名称・規格	条件	単位	数量	単価	金額	摘要
係船環　SUS304　φ25mm 内径200mm 係船環ｱﾝｶｰ含む		基	1			
合計						
単価						円／基

1次単価表

単価使用年月	2020.07
歩掛適用年月	2020.07
労務調整係数	1.000-00000　0.0　0

単　29号	ｺﾝｸﾘｰﾄ取壊し	ﾍﾞｰｽｺﾝｸﾘｰﾄ（無筋）	単位	m3	単位数量	1	単価	

名称・規格	条件	単位	数量	単価	金額	摘要
構造物取壊し	無筋構造物,機械施工,無し,無し,不要	m3	1			単　64号
ｺﾝｸﾘｰﾄｶﾞﾗ運搬	ｺﾝｸﾘｰﾄ(無筋･鉄筋)構造物とりこわし,機械積込,無し,4.0km以下	m3	1			
合計						
単価						円／m3

1次単価表

単価使用年月	2020.07
歩掛適用年月	2020.07
労務調整係数	1.000-00000　0.0　0

単　30号	処分費	ｺﾝｸﾘｰﾄ殻（無筋）	単位	m3	単位数量	1	単価	

名称・規格	条件	単位	数量	単価	金額	摘要
処分費(m3)		m3	1			単　65号
合計						
単価						円／m3

１次単価表

単価使用年月	2020.07
歩掛適用年月	2020.07
労務調整係数	1.000-00000　0.0　0

単　31号	大型土のう撤去	旧ﾊﾟﾗﾍﾟｯﾄ部	単位	袋	単位数量	1	単価	

名称・規格	条件	単位	数量	単価	金額	摘要
大型土のう工	撤去,6m以下	袋	1			単　66号
合計						
単価						円／袋

１次単価表

単価使用年月	2020.07
歩掛適用年月	2020.07
労務調整係数	1.000-00000　0.0　0

単　32号	大型土のう撤去	端部小口止部	単位	個	単位数量	90	単価	

名称・規格	条件	単位	数量	単価	金額	摘要
大型土のう工	撤去,6m以下	袋	25			単　66号 ﾌﾞﾛｯｸ端部止
大型土のう工	撤去,6m以下	袋	65			単　66号 端部波浪対策部
合計						
単価						円／個

1次単価表

単価使用年月	2020.07
歩掛適用年月	2020.07
労務調整係数	1.000-00000　0.0　0

単　33号	えい航 18浬	起重機船（非航旋回）鋼D150t吊	単位	回	単位数量	1	単価	

名称・規格	条件	単位	数量	単価	金額	摘要
えい航費(作業船)	18浬,起重機船(非航旋回),鋼D 150t吊,鋼D 700PS型,無し	回	1			単　67号
合計						
単価						円／回

1次単価表

単価使用年月	2020.07
歩掛適用年月	2020.07
労務調整係数	1.000-00000　0.0　0

単　34号	えい航 18浬	ｸﾞﾗﾌﾞ浚渫船（普通地盤用）鋼D2.5m3	単位	回	単位数量	1	単価	

名称・規格	条件	単位	数量	単価	金額	摘要
えい航費(作業船)	18浬,ｸﾞﾗﾌﾞ浚渫船(普通地盤用),ｽﾊﾟｯﾄﾞ式,鋼D 2.5m3,鋼D 500PS型,無し	回	1			単　68号
合計						
単価						円／回

1次単価表

単価使用年月	2020.07
歩掛適用年月	2020.07
労務調整係数	1.000-00000　0.0　0

単　35号	えい航 18浬	ｸﾚｰﾝ付台船45～50t	単位	回	単位数量	1	単価	

名称・規格	条件	単位	数量	単価	金額	摘要
えい航費(作業船)	18浬,ｸﾚｰﾝ付台船,45～50t吊,鋼D 450PS型,無し,無し	回	1			単　69号
合計						
単価						円／回

1次単価表

単価使用年月	2020.07
歩掛適用年月	2020.07
労務調整係数	1.000-00000　0.0　0

単　36号	建設機械器具等海上運搬	台船300t積	単位	回	単位数量	1	単価	

名称・規格	条件	単位	数量	単価	金額	摘要
えい航費(作業船)	6浬,台船,鋼300t積,1隻,鋼D 450PS型,無し	回	1			単　70号
合計						
単価						円／回

1次単価表

単価使用年月	2020.07
歩掛適用年月	2020.07
労務調整係数	1.000-00000　0.0　0

単　37号	建設資材等海上運搬	台船300t積	単位	回	単位数量	1	単価	

名称・規格	条件	単位	数量	単価	金額	摘要
えい航費(作業船)	6浬,台船,鋼300t積,1隻,鋼D 450PS型,無し	回	1			単　70号
合計						
単価						円／回

1次単価表

単価使用年月	2020.07
歩掛適用年月	2020.07
労務調整係数	1.000-00000　0.0　0

単　38号	安全対策	交通誘導員	単位	人日	単位数量	1	単価	

名称・規格	条件	単位	数量	単価	金額	摘要
交通整理･巡視･保安	無し,有り,1人	式	1			単　75号
合計						
単価						円／人日

１次単価表

単価使用年月	2020.07
歩掛適用年月	2020.07
労務調整係数	1.000-00000　0.0　0

単　39号	技術管理	変位観測	単位	回	単位数量	1	単価	

名称・規格	条件	単位	数量	単価	金額	摘要
測量技師		人				
測量技師補		人				
合計						
単価						円／回

２次単価表

単価使用年月	2020.07
歩掛適用年月	2020.07
労務調整係数	1.000-00000　0.0　0

単　40号	ｸﾞﾗﾌﾞ床掘		単位	m3	単位数量	529	単価	

名称・規格	条件	単位	数量	単価	金額	摘要
ｸﾞﾗﾌﾞ浚渫船(普通地盤用) (ｽﾊﾟｯﾄﾞ式)鋼D 2.5m3	運転1日当り,標準,標準,10時間	日	1			単　78号
引船 鋼D 600PS型	運転1日当り,標準,4時間,10時間	日	1			単　79号
雑材料 全体の%		式	1			
合計						
単価						円／m3

２次単価表

単価使用年月	2020.07
歩掛適用年月	2020.07
労務調整係数	1.000-00000　0.0　0

単　41号	捨石投入		単位	m3	単位数量	1,000	単価	

名称・規格	条件	単位	数量	単価	金額	摘要
捨 石 10～200kg		m3	1,200			
ｸﾚｰﾝ付台船 45～50t吊	運転1日当り,標準,6時間	日	1.88			単　80号
潜水士船 D 180PS型 3～5t吊	運転1日当り	日	3.81			単　81号
雑材料 全体の%		式	1			
合計						
単価						円／m3

２次単価表

単価使用年月	2020.07
歩掛適用年月	2020.07
労務調整係数	1.000-00000　0.0　0

単　42号	捨石本均し･荒均し(水中)	無し,本均し,±5cm,200kg/個未満,普通,800m2未満,潮待ち部以外,10m未満,無し	単位	m2	単位数量	10.9	単価	

名称・規格	条件	単位	数量	単価	金額	摘要
潜水士船 D 180PS型 3～5t吊	運転1日当り	日	1			単　81号
雑材料 全体の%		式	1			
合計						
単価						円／m2

２次単価表

単価使用年月	2020.07
歩掛適用年月	2020.07
労務調整係数	1.000-00000　0.0　0

単　43号	捨石本均し･荒均し(水中)	無し,荒均し,±10cm,200kg/個未満,普通,800m2未満,潮待ち部以外,10m未満,無し	単位	m2	単位数量	15.4	単価	

名称・規格	条件	単位	数量	単価	金額	摘要
潜水士船 D 180PS型 3～5t吊	運転1日当り	日	1			単　81号
雑材料 全体の%		式	1			
合計						
単価						円／m2

２次単価表

単価使用年月	2020.07
歩掛適用年月	2020.07
労務調整係数	1.000-00000　0.0　0

単　44号	捨石本均し･荒均し(水中)	無し,荒均し,±50cm,200kg/個未満,普通,800m2未満,潮待ち部以外,10m未満,無し	単位	m2	単位数量	29.3	単価	

名称・規格	条件	単位	数量	単価	金額	摘要
潜水士船 D 180PS型 3～5t吊	運転1日当り	日	1			単　81号
雑材料 全体の%		式	1			
合計						
単価						円／m2

２次単価表

単価使用年月	2020.07
歩掛適用年月	2020.07
労務調整係数	1.000-00000　0.0　0

単　45号	ﾌﾞﾛｯｸ運搬据付･仮置(海上一連)	据付,L型･ｾﾙﾗｰﾌﾞﾛｯｸ,21.456t/個,標準,起重機船(非航旋回),鋼D 150t吊,鋼D 700PS型,1,000t,12.7km,玉掛･	単位	個	単位数量	14	単価	

名称・規格	条件	単位	数量	単価	金額	摘要
起重機船(非航旋回) 鋼D 150t吊	運転1日当り,標準,4時間	日	1			単　82号
引船 鋼D 700PS型	運転1日当り,標準,2時間,8時間	日	1			単　83号
潜水士船 D 180PS型 3～5t吊	運転1日当り	日	0.8			単　81号
とび工		人				
普通作業員		人				
雑材料 全体の%		式	1			
合計						
単価						円／個

２次単価表

単価使用年月	2020.07
歩掛適用年月	2020.07
労務調整係数	1.000-00000　0.0　0

単　46号	ﾌﾞﾛｯｸ運搬据付･仮置(海上一連)	据付,L型･ｾﾙﾗｰﾌﾞﾛｯｸ,17.858t/個,標準,起重機船(非航旋回),鋼D 150t吊,鋼D 700PS型,1,000t,12.7km,玉掛･	単位	個	単位数量	15	単価	

名称・規格	条件	単位	数量	単価	金額	摘要
起重機船(非航旋回) 鋼D 150t吊	運転1日当り,標準,6時間	日	1			単　84号
引船 鋼D 700PS型	運転1日当り,標準,2時間,8時間	日	1			単　83号
潜水士船 D 180PS型 3～5t吊	運転1日当り	日	0.8			単　81号
とび工		人				
普通作業員		人				
雑材料 全体の%		式	1			
合計						
単価						円／個

２次単価表

単価使用年月	2020.07
歩掛適用年月	2020.07
労務調整係数	1.000-00000　0.0　0

単　47号	ﾌﾞﾛｯｸ運搬据付･仮置(海上一連)	据付,L型･ｾﾙﾗｰﾌﾞﾛｯｸ,20.292t/個,標準,起重機船(非航旋回),鋼D 150t吊,鋼D 700PS型,1,000t,12.7km,玉掛･	単位	個	単位数量	14	単価	

名称・規格	条件	単位	数量	単価	金額	摘要
起重機船(非航旋回) 鋼D 150t吊	運転1日当り,標準,4時間	日	1			単　82号
引船 鋼D 700PS型	運転1日当り,標準,2時間,8時間	日	1			単　83号
潜水士船 D 180PS型 3～5t吊	運転1日当り	日	0.8			単　81号
とび工		人				
普通作業員		人				
雑材料 全体の%		式	1			
合計						
単価						円／個

２次単価表

単価使用年月	2020.07
歩掛適用年月	2020.07
労務調整係数	1.000-00000　0.0　0

単　48号	ﾌﾞﾛｯｸ運搬据付･仮置(海上一連)	据付,L型･ｾﾙﾗｰﾌﾞﾛｯｸ,20.82t/個,標準,起重機船(非航旋回),鋼D 150t吊,鋼D 700PS型,1,000t,12.7km,玉掛･	単位	個	単位数量	14	単価	

名称・規格	条件	単位	数量	単価	金額	摘要
起重機船(非航旋回) 鋼D 150t吊	運転1日当り,標準,4時間	日	1			単　82号
引船 鋼D 700PS型	運転1日当り,標準,2時間,8時間	日	1			単　83号
潜水士船 D 180PS型 3～5t吊	運転1日当り	日	0.8			単　81号
とび工		人				
普通作業員		人				
雑材料 全体の%		式	1			
合計						
単価						円／個

２次単価表

単価使用年月	2020.07
歩掛適用年月	2020.07
労務調整係数	1.000-00000　0.0　0

単　49号	ﾌﾞﾛｯｸ運搬据付･仮置(海上一連)	据付,L型･ｾﾙﾗｰﾌﾞﾛｯｸ,20.546t/個,標準,起重機船(非航旋回),鋼D 150t吊,鋼D 700PS型,1,000t,12.7km,玉掛･	単位	個	単位数量	14	単価	

名称・規格	条件	単位	数量	単価	金額	摘要
起重機船(非航旋回) 鋼D 150t吊	運転1日当り,標準,4時間	日	1			単　82号
引船 鋼D 700PS型	運転1日当り,標準,2時間,8時間	日	1			単　83号
潜水士船 D 180PS型 3～5t吊	運転1日当り	日	0.8			単　81号
とび工		人				
普通作業員		人				
雑材料 全体の%		式	1			
合計						
単価						円／個

２次単価表

単価使用年月	2020.07
歩掛適用年月	2020.07
労務調整係数	1.000-00000　0.0　0

単　50号	ﾌﾞﾛｯｸ運搬据付･仮置(海上一連)	据付,L型･ｾﾙﾗｰﾌﾞﾛｯｸ,20.148t/個,標準,起重機船(非航旋回),鋼D 150t吊,鋼D 700PS型,1,000t,12.7km,玉掛･	単位	個	単位数量	14	単価	

名称・規格	条件	単位	数量	単価	金額	摘要
起重機船(非航旋回) 鋼D 150t吊	運転1日当り,標準,4時間	日	1			単　82号
引船 鋼D 700PS型	運転1日当り,標準,2時間,8時間	日	1			単　83号
潜水士船 D 180PS型 3～5t吊	運転1日当り	日	0.8			単　81号
とび工		人				
普通作業員		人				
雑材料 全体の%		式	1			
合計						
単価						円／個

２次単価表

単価使用年月	2020.07
歩掛適用年月	2020.07
労務調整係数	1.000-00000　0.0　0

単　51号	ﾌﾞﾛｯｸ運搬据付･仮置(海上一連)	据付,L型･ｾﾙﾗｰﾌﾞﾛｯｸ,16.822t/個,標準,起重機船(非航旋回),鋼D 150t吊,鋼D 700PS型,1,000t,12.7km,玉掛･	単位	個	単位数量	15	単価	

名称・規格	条件	単位	数量	単価	金額	摘要
起重機船(非航旋回) 鋼D 150t吊	運転1日当り,標準,6時間	日	1			単　84号
引船 鋼D 700PS型	運転1日当り,標準,2時間,8時間	日	1			単　83号
潜水士船 D 180PS型 3～5t吊	運転1日当り	日	0.8			単　81号
とび工		人				
普通作業員		人				
雑材料 全体の%		式	1			
合計						
単価						円／個

２次単価表

単価使用年月	2020.07
歩掛適用年月	2020.07
労務調整係数	1.000-00000　0.0　0

単　52号	被覆石投入		単位	m3	単位数量	1,000	単価	

名称・規格	条件	単位	数量	単価	金額	摘要
被覆石 1.0t型　1000～2000kg		m3	1,100			
ｸﾚｰﾝ付台船 45～50t吊	運転1日当り,標準,6時間	日	1.72			単　80号
潜水士船 D 180PS型 3～5t吊	運転1日当り	日	3.69			単　81号
雑材料 全体の%		式	1			
合計						
単価						円／m3

２次単価表

単価使用年月	2020.07
歩掛適用年月	2020.07
労務調整係数	1.000-00000　0.0　0

単　53号	被覆均し(水中)	無し,±10cm,1,000kg/個以上,普通,800m2未満,潮待ち部以外,10m未満	単位	m2	単位数量	11.5	単価	

名称・規格	条件	単位	数量	単価	金額	摘要
潜水士船 D 180PS型 3～5t吊	運転1日当り	日	1			単　81号
雑材料 全体の%		式	1			
合計						
単価						円／m2

２次単価表

単価使用年月	2020.07
歩掛適用年月	2020.07
労務調整係数	1.000-00000　0.0　0

単　54号	被覆均し(水中)	無し,±50cm,1,000kg/個以上,普通,800m2未満,潮待ち部以外,10m未満	単位	m2	単位数量	22.2	単価	

名称・規格	条件	単位	数量	単価	金額	摘要
潜水士船 D 180PS型 3～5t吊	運転1日当り	日	1			単　81号
雑材料 全体の%		式	1			
合計						
単価						円／m2

２次単価表

単価使用年月	2020.07
歩掛適用年月	2020.07
労務調整係数	1.000-00000　0.0　0

単　55号	支保組立組外(重力式)	陸上	単位	m	単位数量	100	単価	

名称・規格	条件	単位	数量	単価	金額	摘要
支保組立組外(重力式) ｸﾚｰﾝ抜き		m	100			
合計						
単価						円／m

２次単価表

単価使用年月	2020.07
歩掛適用年月	2020.07
労務調整係数	1.000-00000　0.0　0

単　56号	鋼製型枠組立組外(重力式)	陸上,ﾗﾌﾃﾚｰﾝｸﾚｰﾝ,(油圧伸縮ｼﾞﾌﾞ型) 16t吊	単位	m2	単位数量	100	単価	

名称・規格	条件	単位	数量	単価	金額	摘要
鋼製型枠組立組外(重力式) ｸﾚｰﾝ抜き		m2	100			
ﾗﾌﾃﾚｰﾝｸﾚｰﾝ(排出ｶﾞｽ対策型) (油圧伸縮ｼﾞﾌﾞ型)16t吊		日	2			単　85号
合計						
単価						円／m2

２次単価表

単価使用年月	2020.07
歩掛適用年月	2020.07
労務調整係数	1.000-00000　0.0　0

単　57号	伸縮目地	瀝青質系	単位	m2	単位数量	100	単価	

名称・規格	条件	単位	数量	単価	金額	摘要
伸縮目地工(瀝青質系) t=10mm		m2	100			
合計						
単価						円／m2

２次単価表

単価使用年月	2020.07
歩掛適用年月	2020.07
労務調整係数	1.000-00000　0.0　0

単　58号	ｺﾝｸﾘｰﾄ打設	ｸﾚｰﾝ打設,無筋,ﾗﾌﾃﾚｰﾝｸﾚｰﾝ,(油圧伸縮ｼﾞﾌﾞ型)16t吊	単位	m3	単位数量	10	単価	

名称・規格	条件	単位	数量	単価	金額	摘要
ﾚﾃﾞｨｰﾐｸｽﾄｺﾝｸﾘｰﾄ (2t車小型割増) 18-8-40高炉		m3	10.3			
ｺﾝｸﾘｰﾄ打設(上部工製作) ｸﾚｰﾝ抜き		m3	10			
ﾗﾌﾃﾚｰﾝｸﾚｰﾝ(排出ｶﾞｽ対策型) (油圧伸縮ｼﾞﾌﾞ型)16t吊		日	0.2			単　85号
合計						
単価						円／m3

２次単価表

単価使用年月	2020.07
歩掛適用年月	2020.07
労務調整係数	1.000-00000　0.0　0

単　59号	裏込均し(Ⅰ,Ⅱ)(陸上)	陸上施工,無し,裏込均し(Ⅰ)(±5cm),1,000m2未満,潮待ち部	単位	m2	単位数量	100	単価	

名称・規格	条件	単位	数量	単価	金額	摘要
ﾊﾞｯｸﾎｳ(排出ｶﾞｽ対策型) 山積0.8m3(平積0.6m3)		日	1.8			単　86号
普通作業員		人				
雑材料 全体の%		式	1			
合計						
単価						円／m2

２次単価表

単価使用年月	2020.07
歩掛適用年月	2020.07
労務調整係数	1.000-00000　0.0　0

単　60号	裏込均し(Ⅰ,Ⅱ)(陸上)	陸上施工,無し,裏込均し(Ⅱ)(±20cm),1,000m2未満,潮待ち部以外	単位	m2	単位数量	100	単価	

名称・規格	条件	単位	数量	単価	金額	摘要
ﾊﾞｯｸﾎｳ(排出ｶﾞｽ対策型) 山積0.8m3(平積0.6m3)		日	1.1			単　86号
普通作業員		人				
雑材料 全体の%		式	1			
合計						
単価						円／m2

２次単価表

単価使用年月	2020.07
歩掛適用年月	2020.07
労務調整係数	1.000-00000　0.0　0

単　61号	瀬取り投入(二次投入方式)	15%,無し,16m未満,45～50t吊,10m未満,1,000m3～5,000m3未満,0.27	単位	m3	単位数量	1,000	単価	

名称・規格	条件	単位	数量	単価	金額	摘要
割石(裏込用) 1～5kg		m3	1,150			
ｸﾚｰﾝ付台船 45～50t吊	運転1日当り,標準,6時間	日	1.8			単　80号
潜水士船 D 180PS型 3～5t吊	運転1日当り	日	0.59			単　81号
雑材料 全体の%		式	1			
合計						
単価						円／m3

２次単価表

単価使用年月	2020.07
歩掛適用年月	2020.07
労務調整係数	1.000-00000　0.0　0

単　62号	埋込栓取付	陸上,H = 250mm未満,5基以上(標準),先付け(標準)	単位	基	単位数量	14	単価	

名称・規格	条件	単位	数量	単価	金額	摘要
埋込栓 4本セット		基	14			
埋込栓取付 H=250mm未満(陸上施工)		基	14			
合計						
単価						円／基

２次単価表

単価使用年月	2020.07
歩掛適用年月	2020.07
労務調整係数	1.000-00000　0.0　0

単　63号	防舷材取付	陸上,無し,H = 250mm未満,ﾗﾌﾃﾚｰﾝｸﾚｰﾝ,(油圧伸縮ｼﾞﾌﾞ型)16t吊,5基以上(標準)	単位	基	単位数量	14	単価	

名称・規格	条件	単位	数量	単価	金額	摘要
防舷材 漁港型 H100mm×L1000mm		基	14			
防舷材取付 H=250mm未満(陸上施工)ｸﾚｰﾝ抜き		基	14			
ﾗﾌﾃﾚｰﾝｸﾚｰﾝ(排出ｶﾞｽ対策型) (油圧伸縮ｼﾞﾌﾞ型)16t吊		日	1			単　85号
合計						
単価						円／基

２次単価表

単価使用年月	2020.07
歩掛適用年月	2020.07
労務調整係数	1.000-00000　0.0　0

単　64号	構造物取壊し	無筋構造物,機械施工,無し,無し,不要	単位	m3	単位数量	10	単価	

名称・規格	条件	単位	数量	単価	金額	摘要
無筋構造物 昼間 機械施工 制約無		m3	10			
合計						
単価						円／m3

２次単価表

単価使用年月	2020.07
歩掛適用年月	2020.07
労務調整係数	1.000-00000　0.0　0

単　65号	処分費(m3)		単位	m3	単位数量	100	単価	

名称・規格	条件	単位	数量	単価	金額	摘要
処分費 無筋コンクリート		m3	100			
合計						
単価						円／m3

２次単価表

単価使用年月	2020.07
歩掛適用年月	2020.07
労務調整係数	1.000-00000　0.0　0

単　66号	大型土のう工	撤去,6m以下	単位	袋	単位数量	10	単価	

名称・規格	条件	単位	数量	単価	金額	摘要
土木一般世話役		人				
特殊作業員		人				
ﾊﾞｯｸﾎｳ運転	撤去,6m以下	日	0.069			単　87号
諸雑費(まるめ)		式	1			
合計						
単価						円／袋

２次単価表

単価使用年月	2020.07
歩掛適用年月	2020.07
労務調整係数	1.000-00000　0.0　0

単　67号	えい航費(作業船)	18浬,起重機船(非航旋回),鋼D 150t吊,鋼D 700PS型,無し	単位	回	単位数量	1	単価	

名称・規格	条件	単位	数量	単価	金額	摘要
運転費		式	1			
損料		式	1			
合計						
単価						円／回

２次単価表

単価使用年月	2020.07
歩掛適用年月	2020.07
労務調整係数	1.000-00000　0.0　0

単　68号	えい航費(作業船)	18浬,ｸﾞﾗﾌﾞ浚渫船(普通地盤用),ｽﾊﾟｯﾄﾞ式,鋼D 2.5m3,鋼D 500PS型,無し	単位	回	単位数量	1	単価	

名称・規格	条件	単位	数量	単価	金額	摘要
運転費		式	1			
損料		式	1			
合計						
単価						円／回

２次単価表

単価使用年月	2020.07
歩掛適用年月	2020.07
労務調整係数	1.000-00000　0.0　0

単　69号	えい航費(作業船)	18浬,ｸﾚｰﾝ付台船,45～50t吊,鋼D 450PS型,無し,無し	単位	回	単位数量	1	単価	

名称・規格	条件	単位	数量	単価	金額	摘要
運転費		式	1			
損料		式	1			
合計						
単価						円／回

２次単価表

単価使用年月	2020.07
歩掛適用年月	2020.07
労務調整係数	1.000-00000　0.0　0

単　70号	えい航費(作業船)	6浬,台船,鋼300t積,1隻,鋼D 450PS型,無し	単位	回	単位数量	1	単価	

名称・規格	条件	単位	数量	単価	金額	摘要
運転費		式	1			
損料		式	1			
合計						
単価						円／回

２次単価表

単価使用年月	2020.07
歩掛適用年月	2020.07
労務調整係数	1.000-00000　0.0　0

単　71号	汚濁防止膜設置		単位	m	単位数量	120	単価	

名称・規格	条件	単位	数量	単価	金額	摘要
汚濁防止膜設置 陸上ｸﾚｰﾝ込み		m	120			
合計						
単価						円／m

２次単価表

単価使用年月	2020.07
歩掛適用年月	2020.07
労務調整係数	1.000-00000　0.0　0

単　72号	汚濁防止膜撤去		単位	m	単位数量	120	単価	

名称・規格	条件	単位	数量	単価	金額	摘要
汚濁防止膜撤去 陸上ｸﾚｰﾝ込み		m	120			
合計						
単価						円／m

２次単価表

単価使用年月	2020.07
歩掛適用年月	2020.07
労務調整係数	1.000-00000　0.0　0

単　73号	汚濁防止膜賃料		単位	式	単位数量	1	単価	

名称・規格	条件	単位	数量	単価	金額	摘要
汚濁防止膜賃料		式	1			
合計						

２次単価表

単価使用年月	2020.07
歩掛適用年月	2020.07
労務調整係数	1.000-00000　0.0　0

単　74号	安全監視船 FRP D 70PS型		単位	日	単位数量	1	単価	

名称・規格	条件	単位	数量	単価	金額	摘要
重油A		L	14			
高級船員		人				
交通船[FRP製] D 70PS型 3.0GT	機械条件:運転日当り損料	日	1			
交通船[FRP製] D 70PS型 3.0GT	機械条件:供用日当り損料	日	1.65			
合計						
単価						円／日

２次単価表

単価使用年月	2020.07
歩掛適用年月	2020.07
労務調整係数	1.000-00000　0.0　0

単　75号	交通整理･巡視･保安	無し,有り,1人	単位	式	単位数量	1	単価	

名称・規格	条件	単位	数量	単価	金額	摘要
交通誘導警備員B		人				
雑材料 全体の%		式	1			
合計						

２次単価表

単価使用年月	2020.07
歩掛適用年月	2020.07
労務調整係数	1.000-00000　0.0　0

単　76号	水雷保険料	ｸﾞﾗﾌﾞ浚渫船(普通地盤用),ｽﾊﾟｯﾄﾞ式 ,鋼D 2.5m3,3ｹ月まで,10%,1隻	単位	式	単位数量	1	単価	

名称・規格	条件	単位	数量	単価	金額	摘要
水雷保険料		式	1			
合計						

２次単価表

単価使用年月	2020.07
歩掛適用年月	2020.07
労務調整係数	1.000-00000　0.0　0

単　77号	傷害保険料	7人,7日まで,10%	単位	式	単位数量	1	単価	

名称・規格	条件	単位	数量	単価	金額	摘要
傷害保険料		式	1			
合計						

3次単価表

単価使用年月	2020.07
歩掛適用年月	2020.07
労務調整係数	1.000-00000　0.0　0

単　78号	ｸﾞﾗﾌﾞ浚渫船(普通地盤用) (ｽﾊﾟｯﾄﾞ式)鋼D 2.5m3	運転1日当り,標準,標準,10時間	単位	日	単位数量	1	単価	

名称・規格	条件	単位	数量	単価	金額	摘要
重油A		L	269			
船団長		人				
高級船員		人				
普通船員		人				
ｸﾞﾗﾌﾞ浚渫船(普通)ｽﾊﾟｯﾄﾞ方式[ﾃﾞｨｰｾﾞﾙ式] D 2.5m3	機械条件:運転時間当り損料	時間				
ｸﾞﾗﾌﾞ浚渫船(普通)ｽﾊﾟｯﾄﾞ方式[ﾃﾞｨｰｾﾞﾙ式] D 2.5m3	機械条件:供用日当り損料	日	1.65			
合計						
単価						円／日

3次単価表

単価使用年月	2020.07
歩掛適用年月	2020.07
労務調整係数	1.000-00000　0.0　0

単　79号	引船 鋼D 600PS型	運転1日当り,標準,4時間,10時間	単位	日	単位数量	1	単価	

名称・規格	条件	単位	数量	単価	金額	摘要
重油A		L	274			
高級船員		人				
普通船員		人				
引船[鋼製] D 600PS型	機械条件:運転時間当り損料	時間				
引船[鋼製] D 600PS型	機械条件:供用日当り損料	日	1.65			
合計						
単価						円／日

3次単価表

単価使用年月	2020.07
歩掛適用年月	2020.07
労務調整係数	1.000-00000　0.0　0

単　80号	ｸﾚｰﾝ付台船 45～50t吊	運転1日当り,標準,6時間	単位	日	単位数量	1	単価	

名称・規格	条件	単位	数量	単価	金額	摘要
軽油 免税		L	102			
船団長		人				
普通船員		人				
ｸﾛｰﾗｸﾚｰﾝ[機械駆動式ｳｲﾝﾁ･ﾗﾁｽｼﾞﾌﾞ型] 45～50t吊	機械条件:運転日当り損料	日	1			
ｸﾛｰﾗｸﾚｰﾝ[機械駆動式ｳｲﾝﾁ･ﾗﾁｽｼﾞﾌﾞ型] 45～50t吊	機械条件:供用日当り損料	日	1.65			
台船(ｸﾚｰﾝ付台船用) 500t積	機械条件:供用日当り損料	日	1.65			
合計						
単価						円／日

3次単価表

単価使用年月	2020.07
歩掛適用年月	2020.07
労務調整係数	1.000-00000　0.0　0

単　81号	潜水士船 D 180PS型 3～5t吊	運転1日当り	単位	日	単位数量	1	単価	

名称・規格	条件	単位	数量	単価	金額	摘要
軽油 免税		L	86			
潜水世話役		人				
潜水士		人				
潜水連絡員		人				
潜水送気員		人				
潜水士船 D 180PS型 3～5t吊	機械条件:運転日当り損料	日	1			
潜水士船 D 180PS型 3～5t吊	機械条件:供用日当り損料	日	1.65			
合計						
単価						円／日

3次単価表

単価使用年月	2020.07
歩掛適用年月	2020.07
労務調整係数	1.000-00000　0.0　0

単　82号	起重機船(非航旋回) 鋼D 150t吊	運転1日当り,標準,4時間	単位	日	単位数量	1	単価	

名称・規格	条件	単位	数量	単価	金額	摘要
重油A		L	310			
船団長		人				
高級船員		人				
普通船員		人				
起重機船[旋回･ﾃﾞｨｰｾﾞﾙ式] D 150t吊	機械条件:運転時間当り損料	時間				
起重機船[旋回･ﾃﾞｨｰｾﾞﾙ式] D 150t吊	機械条件:供用日当り損料	日	1.65			
合計						
単価						円／日

3次単価表

単価使用年月	2020.07
歩掛適用年月	2020.07
労務調整係数	1.000-00000　0.0　0

単　83号	引船 鋼D 700PS型	運転1日当り,標準,2時間,8時間	単位	日	単位数量	1	単価	

名称・規格	条件	単位	数量	単価	金額	摘要
重油A		L	160			
高級船員		人				
普通船員		人				
引船[鋼製] D 700PS型	機械条件:運転時間当り損料	時間				
引船[鋼製] D 700PS型	機械条件:供用日当り損料	日	1.65			
合計						
単価						円／日

3次単価表

単価使用年月	2020.07
歩掛適用年月	2020.07
労務調整係数	1.000-00000　0.0　0

単　84号	起重機船(非航旋回) 鋼D 150t吊	運転1日当り,標準,6時間	単位	日	単位数量	1	単価	

名称・規格	条件	単位	数量	単価	金額	摘要
重油A		L	464			
船団長		人				
高級船員		人				
普通船員		人				
起重機船[旋回･ﾃﾞｨｰｾﾞﾙ式] D 150t吊	機械条件:運転時間当り損料	時間				
起重機船[旋回･ﾃﾞｨｰｾﾞﾙ式] D 150t吊	機械条件:供用日当り損料	日	1.65			
合計						
単価						円／日

３次単価表

単価使用年月	2020.07
歩掛適用年月	2020.07
労務調整係数	1.000-00000　0.0　0

単　85号	ﾗﾌﾃﾚｰﾝｸﾚｰﾝ(排出ｶﾞｽ対策型) (油圧伸縮ｼﾞﾌﾞ型)16t吊		単位	日	単位数量	1	単価	

名称・規格	条件	単位	数量	単価	金額	摘要
ﾗﾌﾃﾚｰﾝｸﾚｰﾝ[油圧伸縮ｼﾞﾌﾞ型] 16t吊		日	1			
合計						
単価						円／日

3次単価表

単価使用年月	2020.07
歩掛適用年月	2020.07
労務調整係数	1.000-00000　0.0　0

単　86号	ﾊﾞｯｸﾎｳ(排出ｶﾞｽ対策型) 山積0.8m3(平積0.6m3)		単位	日	単位数量	1	単価	

名称・規格	条件	単位	数量	単価	金額	摘要
軽油		L	101			
運転手(特殊)		人				
ﾊﾞｯｸﾎｳ(ｸﾛｰﾗ型)[標準型・排対型(第2次)] 標準ﾊﾞｹｯﾄ容量 山積0.8m3/平積0.6m3	機械条件:運転時間当り損料	時間				
ﾊﾞｯｸﾎｳ(ｸﾛｰﾗ型)[標準型・排対型(第2次)] 標準ﾊﾞｹｯﾄ容量 山積0.8m3/平積0.6m3	機械条件:供用日当り損料	日	1.64			
合計						
単価						円／日

3次単価表

単価使用年月	2020.07
歩掛適用年月	2020.07
労務調整係数	1.000-00000　0.0　0

単　87号	ﾊﾞｯｸﾎｳ運転	撤去,6m以下	単位	日	単位数量	1	単価	

名称・規格	条件	単位	数量	単価	金額	摘要
運転手(特殊)		人				
軽油 1.2号		L	74			
ﾊﾞｯｸﾎｳ(ｸﾛｰﾗ)[標準･ｸﾚｰﾝ機能付き] 山積0.8m3(平積0.6m3)2.9t吊		日	1.26			
諸雑費(まるめ)		式	1			
合計						
単価						円／日

機労材集計リスト（機械）

工事名	Ｒ２阿土　椿泊漁港　阿南・椿泊　護岸工事（１）					
単価コード	名　称	規　格	単位	数量	金額	摘要
L001010004	ﾊﾞｯｸﾎｳ(ｸﾛｰﾗ)[標準･ｸﾚｰﾝ機能付き]	山積0.8m3(平積0.6m3)2.9t吊	日	0.886	9,843	
L001130006	ﾗﾌﾃﾚｰﾝｸﾚｰﾝ[油圧伸縮ｼﾞﾌﾞ型]	25t吊	日	0.27	11,542	
L301010250	ﾗﾌﾃﾚｰﾝｸﾚｰﾝ[油圧伸縮ｼﾞﾌﾞ型]	16t吊	日	5.354	203,462	
M000202062	ﾊﾞｯｸﾎｳ(ｸﾛｰﾗ)[標準･ｸﾚｰﾝ機能付き]	排ｶﾞｽ型(第1次) 山積0.45m3 2.9t吊	供用日	0.777	8,474	
M300120000	ｸﾞﾗﾌﾞ浚渫船(普通)ｽﾊﾟｯﾄﾞ方式[ﾃﾞｨｰｾﾞﾙ式]	D 2.5m3	日	0.708	121,781	
M300120000	ｸﾞﾗﾌﾞ浚渫船(普通)ｽﾊﾟｯﾄﾞ方式[ﾃﾞｨｰｾﾞﾙ式]	D 2.5m3	時間	3.432	63,851	
M300550000	起重機船[旋回･ﾃﾞｨｰｾﾞﾙ式]	D 150t吊	日	1.838	398,969	
M300550000	起重機船[旋回･ﾃﾞｨｰｾﾞﾙ式]	D 150t吊	時間	5.257	143,519	
M301120000	引船[鋼製]	D 600PS型	日	0.708	24,568	
M301120000	引船[鋼製]	D 600PS型	時間	1.716	6,436	
M301130000	引船[鋼製]	D 700PS型	日	1.838	73,175	
M301130000	引船[鋼製]	D 700PS型	時間	2.228	9,582	
M301280000	交通船[FRP製]	D 70PS型 3.0GT	日	100.7	294,842	
M301295000	潜水士船	D 180PS型 3～5t吊	日	178.364	1,939,128	
M301571000	台船(ｸﾚｰﾝ付台船用)	500t積	日	11.21	631,154	
M302451000	ﾊﾞｯｸﾎｳ(ｸﾛｰﾗ型)[標準型･排対型(第2次)]	標準ﾊﾞｹｯﾄ容量 山積0.8m3/平積0.6m3	日	18.74	217,387	
M302451000	ﾊﾞｯｸﾎｳ(ｸﾛｰﾗ型)[標準型･排対型(第2次)]	標準ﾊﾞｹｯﾄ容量 山積0.8m3/平積0.6m3	時間	71.99	128,142	

機労材集計リスト（機械）

工事名	Ｒ２阿土　椿泊漁港　阿南・椿泊　護岸工事（１）					
単価コード	名　称	規　格	単位	数量	金額	摘要
M302590000	ﾀﾞﾝﾌﾟﾄﾗｯｸ[ｵﾝﾛｰﾄﾞ・ﾃﾞｨｰｾﾞﾙ]	10t積級	供用日	0.121	2,470	
M302766000	ｸﾛｰﾗｸﾚｰﾝ[機械駆動式ｳｲﾝﾁ･ﾗﾁｽｼﾞﾌﾞ型]	45～50t吊	日	18.004	475,361	
	合計額				4,763,686	

見積単価一覧表

工事名	R2阿土　椿泊漁港　阿南･椿泊　護岸工事(1)			
名称	規格	単位	単価	備考
係船環	SUS304 φ25mm 内径200mm ｱﾝｶｰ含む	基	34,400	
処分費	コンクリート殻(無筋)	m3	1,800	運搬距離 L=3.9km
変位観測	既設護岸･家屋の観測点の変位状況観測	回	34,850	

土 工 数 量 総 括 表

名　　称	規　　格	区　　分	単　位	数　　量	合　　計	備　　考
基礎捨石	10～200kg	DL-2.00～DL-4.00	m^3	525.7		
同上本均し	±5cm	水　中	m^2	225.7		
同上荒均し	0,-20cm	水　中(被覆石下面)	m^2	197.3		
	±50cm	水　中(被覆石下面)	m^2	116.0	313.3	
被覆石	1.0t		m^3	264.9		
同上天端均し	0,-20cm	水　中	m^2	227.6		
同上法面均し	±50cm	水　中	m^2	96.6		
裏込石①	1～5kg	海　側	m^3	1,537.5		
裏込石②	1～5kg	陸　側	m^3	1,434.5	2,972.0	
裏込石①均し	±5cm	陸上汐待(L型ブロック上部工下面	m^2	72.1		
	±20cm	陸上，海側(コンクリート舗装下面)	m^2	215.1		
裏込石②均し	±20cm	陸上，海側(コンクリート舗装下面)	m^2	706.2	921.3	
床堀			m^3	227.4		

土　工　計　算　書

測　　点	点　　間	基礎捨石(10～200kg) DL-2.0m～DL-4.0m											
	距　　離	断　　面	平　　均	数　　量	断　　面	平　　均	数　　量	断　　面	平　　均	数　　量	断　　面	平　　均	数　　量
No.4+7.044		0.0											
No.4+8.367	1.362	14.5	7.25	9.9									
No.5	11.972	11.4	12.95	155.0									
No.6	20.899	14.8	13.10	273.8									
No.6+5.014	5.014	14.8	14.80	74.2									
No.6+6.739	1.725	0.0	7.40	12.8									
小　　計	40.972			525.7									

土　工　計　算　書

測　　点	点　　間 距　　離 (L型ブロック延長)	基礎捨石本均し ±5cm，水中											
		断　　面	平　　均	数　　量	断　　面	平　　均	数　　量	断　　面	平　　均	数　　量	断　　面	平　　均	数　　量
No.4+4.435		4.9											
No.5	18.397	4.9	4.90	90.1									
No.6	23.659	4.9	4.90	115.9									
No.6+4.014	4.014	4.9	4.90	19.7									
小　　計	46.070			225.7									

土　工　計　算　書

測　　点	点　　間	基礎捨石荒均し 0,-20cm, 水中											
	距　　離	断　　面	平　　均	数　　量				断　　面	平　　均	数　　量	断　　面	平　　均	数　　量
No.4+4.435		5.2											
No.5	14.803	5.2	5.20	77.0									
No.6	19.121	5.2	5.20	99.4									
No.6+4.014	4.014	5.2	5.20	20.9									
小　　計	37.938			197.3									

土　工　計　算　書

測　　点	点　　間	基礎捨石荒均し ±50cm，水中											
	距　　離	断　　面	平　　均	数　　量	断　　面	平　　均	数　　量	断　　面	平　　均	数　　量	断　　面	平　　均	数　　量
No.4+4.435		3.6											
No.5	12.625	3.6	3.60	45.5									
No.6	15.564	3.6	3.60	56.0									
No.6+4.014	4.014	3.6	3.60	14.5									
小　　計	32.203			116.0									

土　工　計　算　書

測　　点	点　　間	被覆石 1.0t											
	距　　離	断　　面	平　　均	数　　量	断　　面	平　　均	数　　量	断　　面	平　　均	数　　量	断　　面	平　　均	数　　量
No.4+4.435		7.4											
No.5	13.806	7.4	7.40	102.2									
No.6	17.971	7.4	7.40	133.0									
No.6+4.014	4.014	7.4	7.40	29.7									
小　　計	35.791			264.9									

土　工　計　算　書

測　　点	点　　間	被覆石天端均し 0,-20cm											
	距　　離	断　　面	平　　均	数　　量	断　　面	平　　均	数　　量	断　　面	平　　均	数　　量	断　　面	平　　均	数　　量
No.4+4.435		6.0											
No.5	14.803	6.0	6.00	88.8									
No.6	19.121	6.0	6.00	114.7									
No.6+4.014	4.014	6.0	6.00	24.1									
小　　計	37.938			227.6									

土　工　計　算　書

測　　点	点　　間	被覆石法面均し ±50cm											
	距　　離	断　　面	平　　均	数　　量	断　　面	平　　均	数　　量	断　　面	平　　均	数　　量	断　　面	平　　均	数　　量
No.4+4.435		3.0											
No.5	12.625	3.0	3.00	37.9									
No.6	15.564	3.0	3.00	46.7									
No.6+4.014	4.014	3.0	3.00	12.0									
小　　計	32.203			96.6									

土　工　計　算　書

測点	点間距離	裏込石①											
		断面	平均	数量	断面	平均	数量	断面	平均	数量	断面	平均	数量
No.4+1.434		0.0											
No.4+4.435	3.025	29.4	14.70	44.5									
No.5	20.075	29.0	29.20	586.2									
No.6	25.353	32.3	30.65	777.1									
No.6+4.014	4.014	32.3	32.30	129.7									
小計	52.467			1,537.5									

土　工　計　算　書

測点	点間距離 (上部工延長)	裏込石①均し ±5cm, 陸上汐待											
		断面	平均	数量	断面	平均	数量	断面	平均	数量	断面	平均	数量
No.4+0.659		1.5											
No.5	21.508	1.5	1.50	32.3									
No.6	22.513	1.5	1.50	33.8									
No.6+4.014	4.014	1.5	1.50	6.0									
小計	48.035			72.1									

土　工　計　算　書

測　　点	点　　間	裏込石②											
	距　　離	断　　面	平　　均	数　　量	断　　面	平　　均	数　　量	断　　面	平　　均	数　　量	断　　面	平　　均	数　　量
No.4+1.434		0.0											
No.4+4.435	3.049	10.8	5.40	16.5									
No.5	25.839	26.5	18.65	481.9									
No.6	32.299	25.2	25.85	834.9									
No.6+4.014	4.014	25.2	25.20	101.2									
小　　計	65.201			1,434.5									

土　工　計　算　書

測　　点	点　　間	裏込石②均し ±20cm，陸上											
	距　　離	断　　面	平　　均	数　　量	断　　面	平　　均	数　　量	断　　面	平　　均	数　　量	断　　面	平　　均	数　　量
No.4+1.434													
No.4+4.435	3.049	6.3	3.15	9.6									
No.5	25.839	14.3	10.30	266.1									
No.6	32.299	9.9	12.10	390.8									
No.6+4.014	4.014	9.9	9.90	39.7									
小　　計	65.201			706.2									

土　工　計　算　書

測点	点間	裏込石①均し ±20cm，陸上											
	距離	断面	平均	数量	断面	平均	数量	断面	平均	数量	断面	平均	数量
No.4+1.434		4.1											
No.4+4.435	3.025	4.1	4.10	12.4									
No.5	20.075	4.1	4.10	82.3									
No.6	25.353	4.1	4.10	103.9									
No.6+4.014	4.014	4.1	4.10	16.5									
小計	52.467			215.1									

土　工　計　算　書

測　　点	点　　間	床堀											
	距　　離	断　　面	平　　均	数　　量	断　　面	平　　均	数　　量	断　　面	平　　均	数　　量	断　　面	平　　均	数　　量
No.5-17.3		0.0											
No.5	17.300	13.7	6.85	118.5									
No.5+15.9	15.900	0.0	6.85	108.9									
小　　計	33.200			227.4									

堤体工数量総括表

工種	種別	細別	規格	単位	数量	摘要
堤体工						
	L型ブロック	標準部Aブロック	W=21.456t	基	5	
	据　付	標準部Bブロック	W=17.858t	基	5	
		異形7ブロック	W=20.292t	基	1	
		異形8ブロック	W=20.292t	基	1	
		異形9ブロック	W=20.820t	基	1	
		異形10ブロック	W=20.546t	基	1	
		函渠箱抜き異形2	W=20.148t	基	1	
		函渠箱抜き異形3	W=16.822t	基	1	
	継手モルタル	標準部Aブロック	1基当り　0.089m3	m3	0.445	
		標準部Bブロック	1基当り　0.089m3	m3	0.445	
		異形7ブロック	1基当り　0.089m3	m3	0.089	
		異形8ブロック	1基当り　0.089m3	m3	0.089	
		異形9ブロック	1基当り　0.089m3	m3	0.089	
		異形10ブロック	1基当り　0.089m3	m3	0.089	
		函渠箱抜き異形2	1基当り　0.079m3	m3	0.079	
		函渠箱抜き異形3	1基当り　0.079m3	m3	0.079	
		合計			1.404	
土工						
	Co取壊し	標準部Bブロック	0.554　×　2	m3	1.108	
	ベースコンクリート	異形7ブロック	0.662　×　1	m3	0.662	
		異形8ブロック	0.662　×　1	m3	0.662	
		異形9ブロック	0.683　×　1	m3	0.683	
		異形10ブロック	0.675　×　1	m3	0.675	
		函渠箱抜き異形2	0.656　×　1	m3	0.656	
		函渠箱抜き異形3	0.554　×　1	m3	0.554	
		合計			5	

標準部Aブロック　　No.　～ No.

種別	細別	記号	計算式	単位	小計	合計

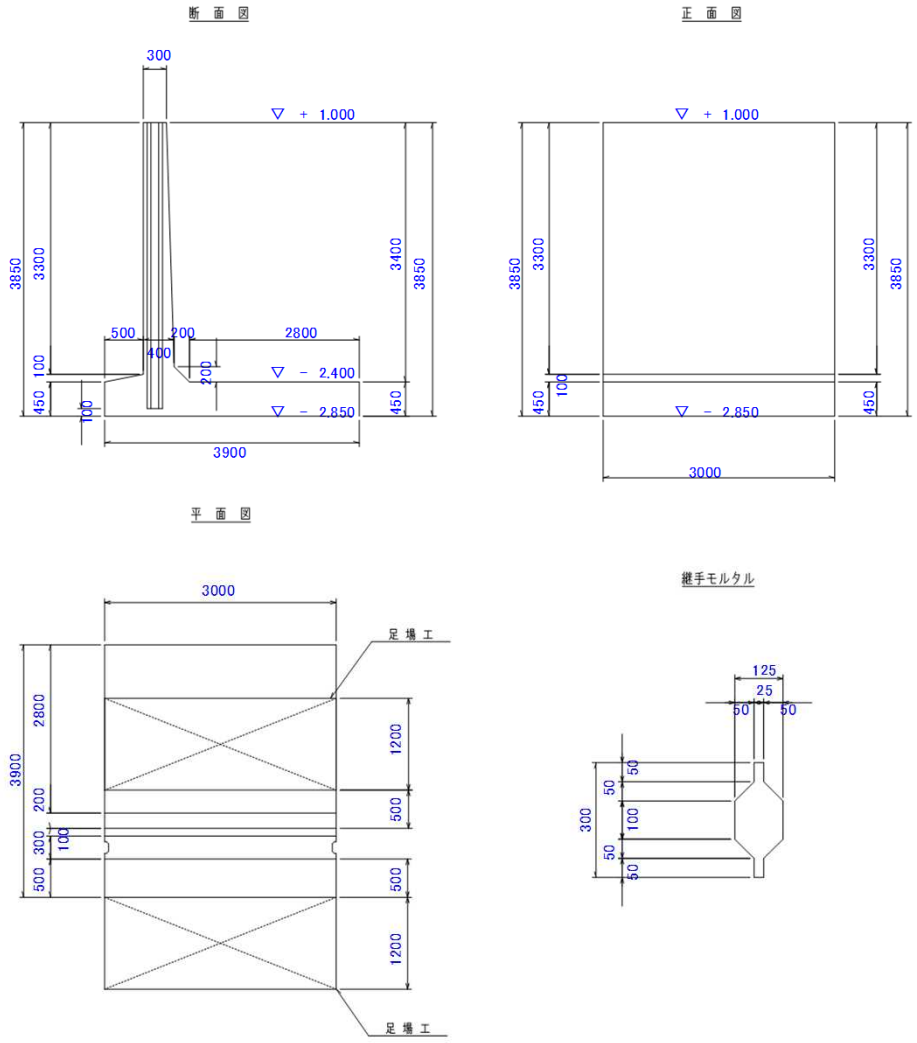

数量総括表　　標準部Aブロック　　一基当たり

名称	規格	単位	数量	摘要
継 手 モ ル タ ル		m^3	0.089	
ﾍﾞｰｽｺﾝｸﾘｰﾄ	$\sigma_{ck} \geqq 18N/mm^2$	m^3	0.656	

標準部Aブロック				No. ～ No.		
種別	細別	記号	計算式	単位	小計	合計
継 手 モ ル タ ル						
			V = 1/2 ＊ (0.100 + 0.200) ＊ 0.050 ＊ 3.750 ＊ 2	m^3	0.056	
			V = 1/2 ＊ (0.300 + 0.4) ＊ 3.750 ＊ 0.025	m^3	0.033	
			合 計	m^3		0.089
ﾍﾞｰｽｺﾝｸﾘｰﾄ	σck≧18N/mm2					
撤去			V = 3.200 ＊ 4.100 ＊ 0.050	m^3	0.656	
			合 計	m^3		0.656

標準部Bブロック　　No. 1 ～ No. 2

種別	細別	記号	計算式	単位	小計	合計

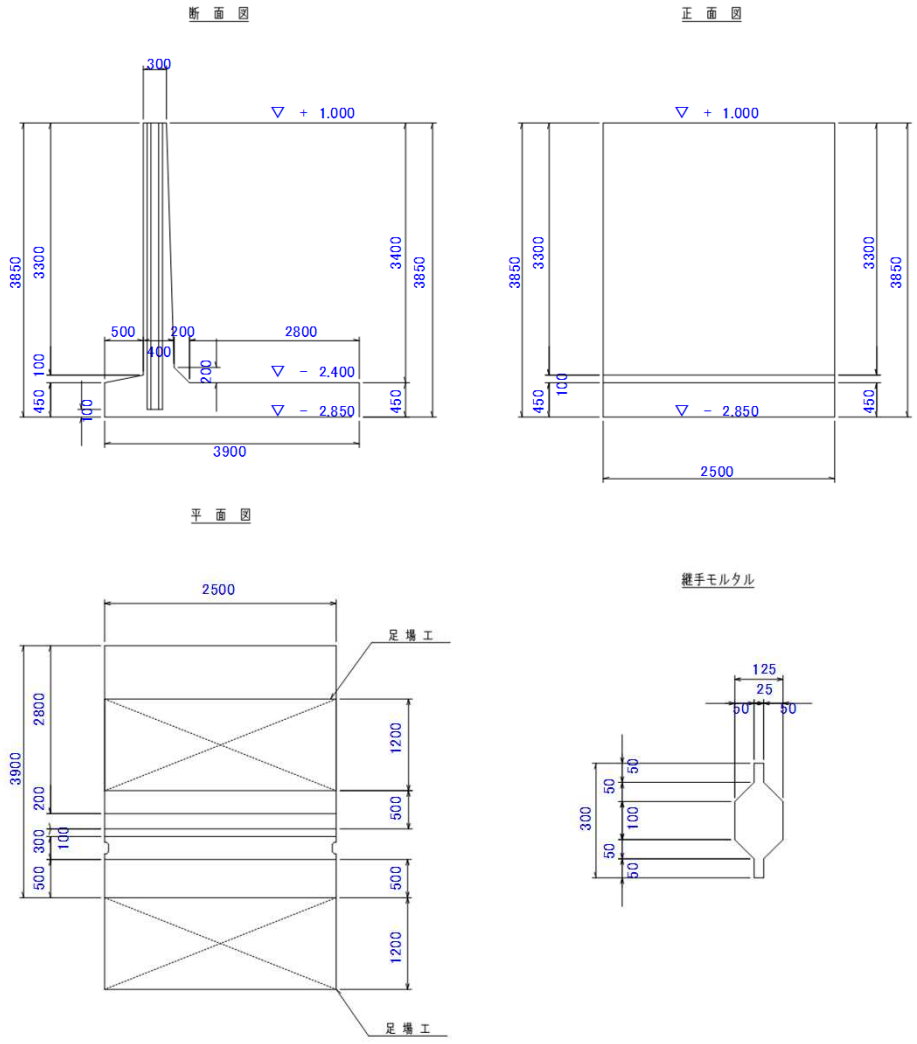

数量総括表　　標準部Bブロック　　一基当たり

名称	規格	単位	数量	摘要
継 手 モ ル タ ル		m^3	0.089	
ﾍﾞｰｽｺﾝｸﾘｰﾄ	$\sigma_{ck} \geqq 18N/mm^2$	m^3	0.554	

標準部Bブロック				No. ～ No.		
種別	細別	記号	計算式	単位	小計	合計
継 手 モ ル タ ル						
			V = 1/2 ＊ (0.100 + 0.200) ＊ 0.050 ＊ 3.750 ＊ 2	m^3	0.056	
			V = 1/2 ＊ (0.300 + 0.400) ＊ 3.750 ＊ 0.025	m^3	0.033	
			合 計	m^3		0.089
ﾍﾞｰｽｺﾝｸﾘｰﾄ	σck≧18N/mm2					
撤去			V = 2.700 ＊ 4.100 ＊ 0.050	m^3	0.554	
			合 計	m^3		0.554

異形7ブロック　　No.　～ No.

種別	細別	記号	計算式	単位	小計	合計

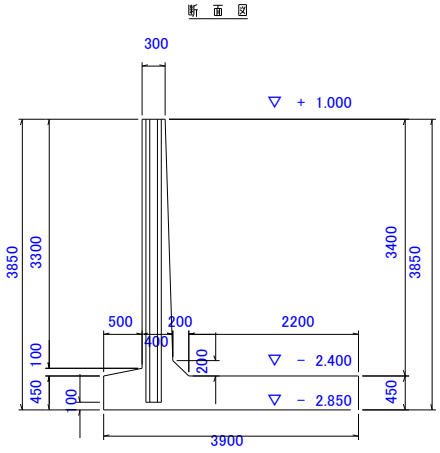

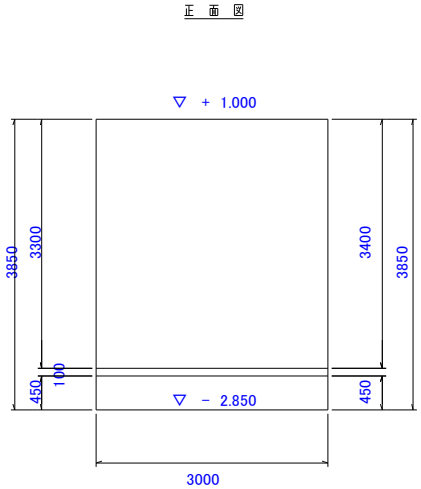

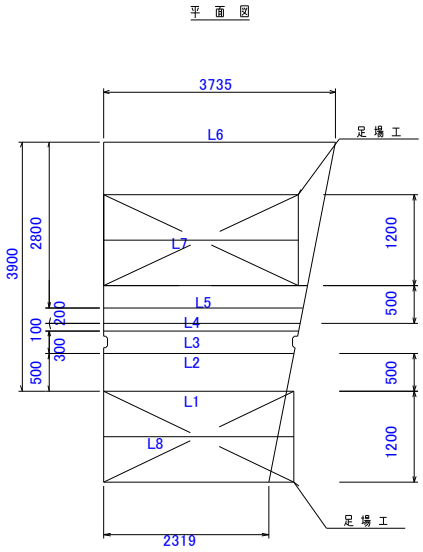

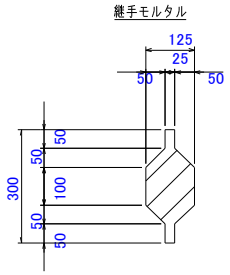

L1 = 2319
L2 = 2501
L3 = 2609
L4 = 2646
L5 = 2718
L6 = 3735

足場工
L7 = 2609
L8 = 2501

数量総括表　　異形7ブロック　　一基当たり

名称	規格	単位	数量	摘要
継 手 モ ル タ ル		m^3	0.089	
ﾍﾞｰｽｺﾝｸﾘｰﾄ	$\sigma_{ck} \geqq 18N/mm^2$	m^3	0.662	

異形7ブロック　　No.　　～ No.

種別	細別	記号	計算式	単位	小計	合計
継 手 モ ル タ ル						
			V = 1/2 ＊ (0.100 + 0.200) ＊ 0.050 ＊ 3.750 ＊ 2	m^3	0.056	
			V = 1/2 ＊ (0.300 + 0.400) ＊ 3.750 ＊ 0.025	m^3	0.033	
			合 計	m^3		0.089
ﾍﾞｰｽｺﾝｸﾘｰﾄ	σck≧18N/mm2					
撤去			V = 1/2 ＊ (3.935 + 2.519) ＊ 4.100 ＊ 0.050	m^3	0.662	
			合 計	m^3		0.662

異形8ブロック　　No.　～ No.

種別	細別	記号	計算式	単位	小計	合計

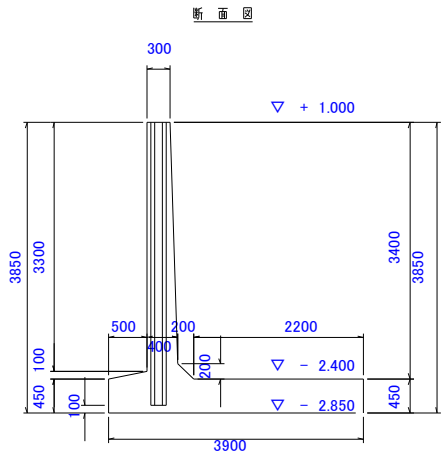

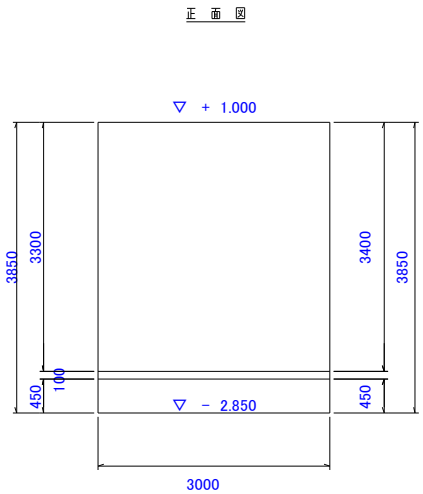

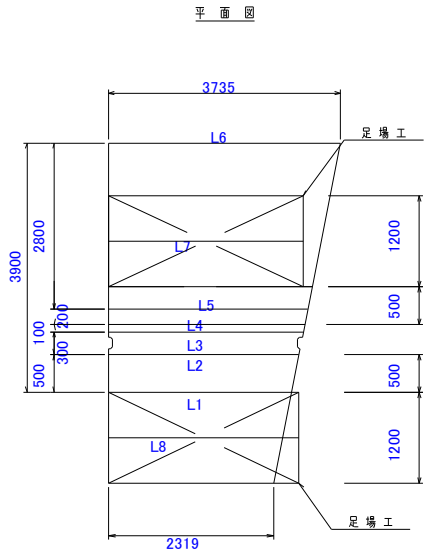

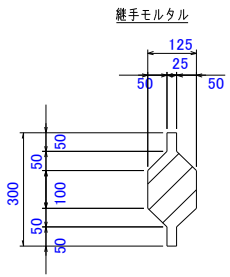

L1 = 2319
L2 = 2501
L3 = 2609
L4 = 2646
L5 = 2718
L6 = 3735

足場工
L7 = 2609
L8 = 2501

数量総括表　　異形8ブロック　　一基当たり

名称	規格	単位	数量	摘要
継 手 モ ル タ ル		m^3	0.089	
ﾍﾞｰｽｺﾝｸﾘｰﾄ	$\sigma_{ck} \geqq 18N/mm^2$	m^3	0.662	

異形8ブロック　　No.　～ No.

種別	細別	記号	計算式	単位	小計	合計
継 手 モ ル タ ル						
			V = 1/2 ＊ (0.100 + 0.200) ＊ 0.050 ＊ 3.750 ＊ 2	m^3	0.056	
			V = 1/2 ＊ (0.300 + 0.400) ＊ 3.750 ＊ 0.025	m^3	0.033	
			合 計	m^3		0.089
ﾍﾞｰｽｺﾝｸﾘｰﾄ	σck≧18N/mm2					
撤去			V = 1/2 ＊ (3.935 + 2.519) ＊ 4.100 ＊ 0.050	m^3	0.662	
			合 計	m^3		0.662

異形9ブロック　　No.　～ No.

種別	細別	記号	計算式	単位	小計	合計

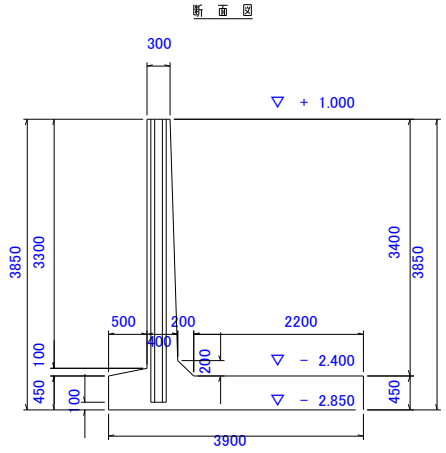

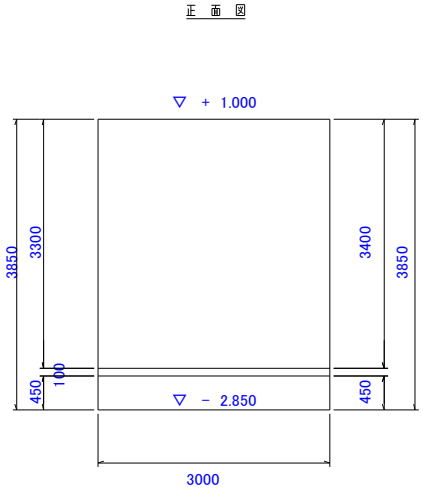

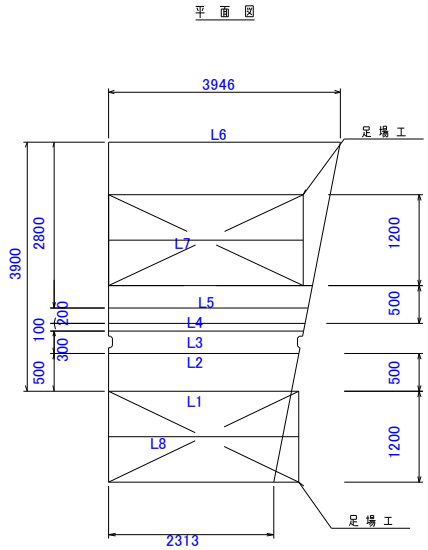

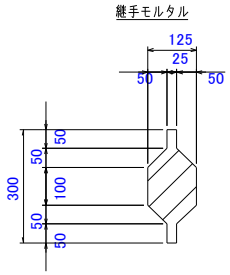

L1 = 2313
L2 = 2522
L3 = 2648
L4 = 2690
L5 = 2774
L6 = 3946

足場工
L7 = 2648
L8 = 2522

数量総括表　　異形9ブロック　　一基当たり

名称	規格	単位	数量	摘要
継 手 モ ル タ ル		m^3	0.089	
ﾍﾞｰｽｺﾝｸﾘｰﾄ	$\sigma_{ck} \geqq 18N/mm^2$	m^3	0.683	

異形9ブロック　　No.　　～ No.

種別	細別	記号	計算式	単位	小計	合計
継 手 モ ル タ ル						
			V = 1/2 ＊ (0.100 + 0.200) ＊ 0.050 ＊ 3.750 ＊ 2	m^3	0.056	
			V = 1/2 ＊ (0.300 + 0.400) ＊ 3.750 ＊ 0.025	m^3	0.033	
			合 計	m^3		0.089
ﾍﾞｰｽｺﾝｸﾘｰﾄ	σck≧18N/mm2					
撤去			V = 1/2 ＊ (4.146 + 2.513) ＊ 4.100 ＊ 0.050	m^3	0.683	
			合 計	m^3		0.683

異形10ブロック　　No.　～ No.

種別	細別	記号	計算式	単位	小計	合計

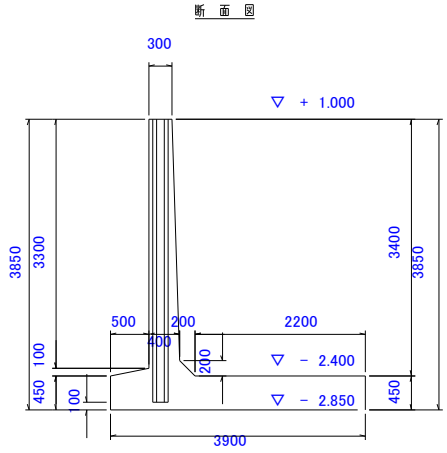

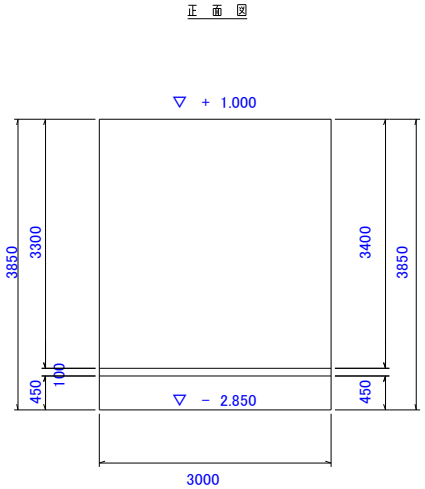

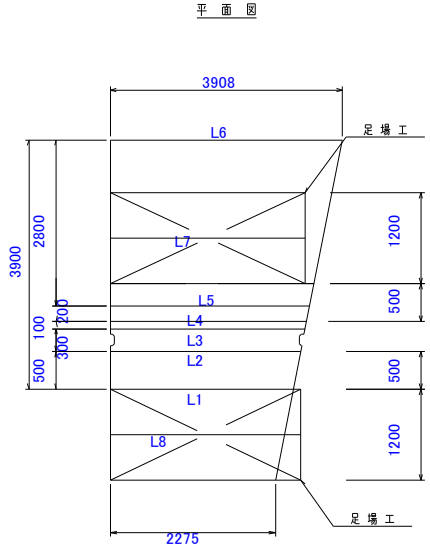

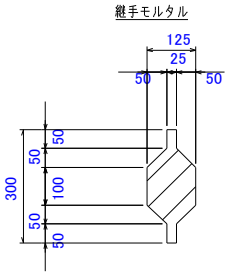

L1 = 2275
L2 = 2484
L3 = 2610
L4 = 2652
L5 = 2736
L6 = 3908

足場工
L7 = 2610
L8 = 2484

数量総括表　　異形10ブロック　　一基当たり

名称	規格	単位	数量	摘要
継 手 モ ル タ ル		m^3	0.089	
ﾍﾞｰｽｺﾝｸﾘｰﾄ	$\sigma_{ck} \geqq 18N/mm^2$	m^3	0.675	

異形10ブロック　　No.　～ No.

種別	細別	記号	計算式	単位	小計	合計
継 手 モ ル タ ル						
			V = 1/2 ＊ (0.100 + 0.200) ＊ 0.050 ＊ 3.750 ＊ 2	m^3	0.056	
			V = 1/2 ＊ (0.300 + 0.400) ＊ 3.750 ＊ 0.025	m^3	0.033	
			合 計	m^3		0.089
ﾍﾞｰｽｺﾝｸﾘｰﾄ	σck≧18N/mm2					
撤去			V = 1/2 ＊ (4.108 + 2.475) ＊ 4.100 ＊ 0.050	m^3	0.675	
			合 計	m^3		0.675

函渠箱抜き異形2　　No.　～ No.

種別	細別	記号	計算式	単位	小計	合計

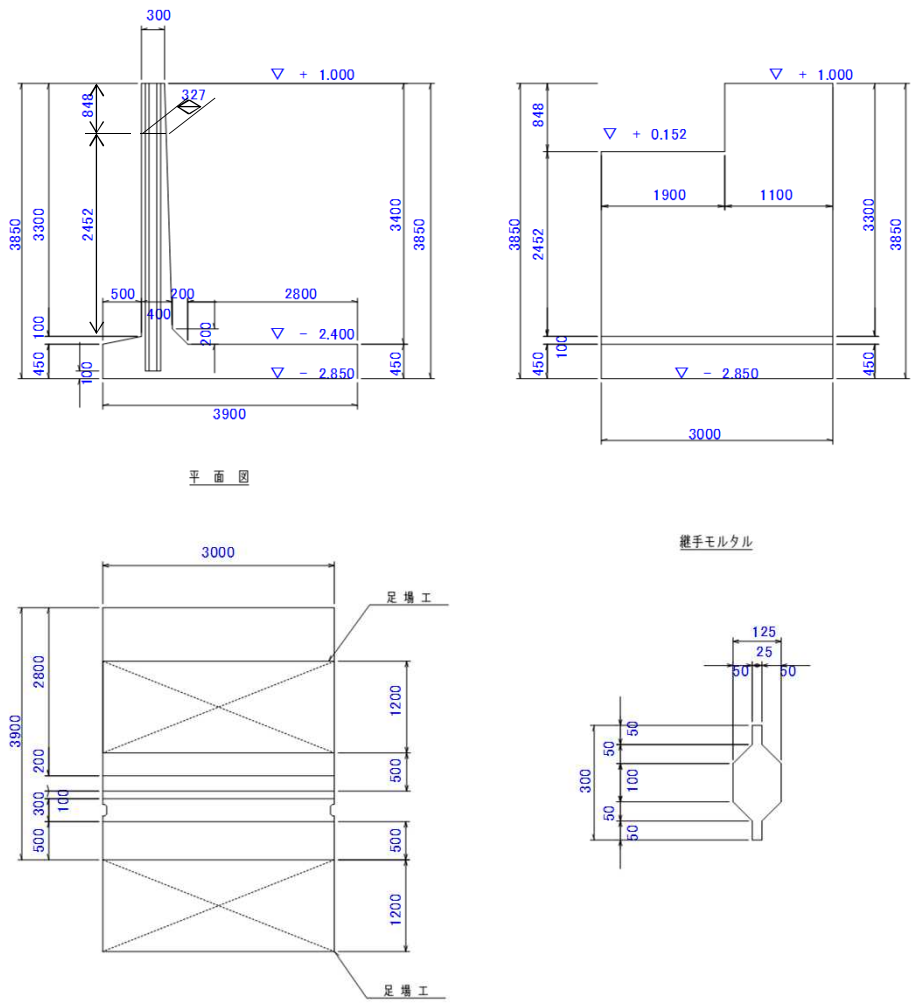

数量総括表　　函渠箱抜異形2　　一基当たり

名称	規格	単位	数量	摘要
継 手 モ ル タ ル		m^3	0.079	
ﾍﾞｰｽｺﾝｸﾘｰﾄ	$\sigma_{ck} \geqq 18N/mm^2$	m^3	0.656	

函渠箱抜異形2				No. ～ No.		
種別	細別	記号	計算式	単位	小計	合計
継 手 モ ル タ ル						
			V = 1/2 ＊ (0.100 + 0.200) ＊ 0.050 ＊ (3.750 + 2.902)	m^3	0.050	
			V = 1/2 ＊ (0.300 + 0.400) ＊ 0.0125 ＊ 3.750	m^3	0.016	
			V = 1/2 ＊ (0.300 + 0.400) ＊ 0.0125 ＊ 2.902		0.013	
			合 計	m^3		0.079
ﾍﾞｰｽｺﾝｸﾘｰﾄ	σck≧18N/mm2					
撤去			V = 3.200 ＊ 4.100 ＊ 0.050	m^3	0.656	
			合 計	m^3		0.656

函渠箱抜き異形3　　No.　～ No.

種別	細別	記号	計算式	単位	小計	合計

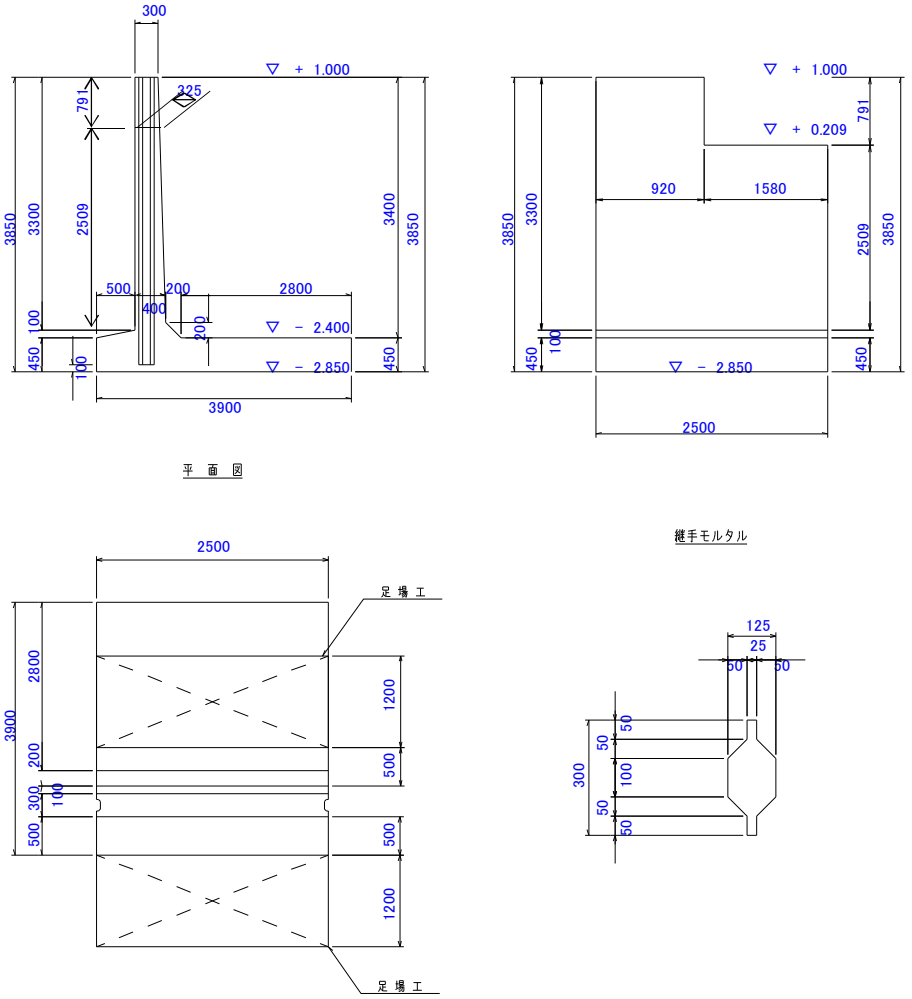

数量総括表　　函渠箱抜異形3　　一基当たり

名称	規格	単位	数量	摘要
継 手 モ ル タ ル		m^3	0.079	
ﾍﾞｰｽｺﾝｸﾘｰﾄ	$\sigma_{ck} \geqq 18N/mm^2$	m^3	0.554	

函渠箱抜異形3				No. ～ No.		
種別	細別	記号	計算式	単位	小計	合計
継 手 モ ル タ ル						
			V = 1/2 ＊ (0.100 + 0.200) ＊ 0.050 ＊ (3.750 + 2.959)	m^3	0.050	
			V = 1/2 ＊ (0.300 + 0.400) ＊ 0.0125 ＊ 3.750	m^3	0.016	
			V = 1/2 ＊ (0.300 + 0.400) ＊ 0.0125 ＊ 2.959		0.013	
			合 計	m^3		0.079
ﾍﾞｰｽｺﾝｸﾘｰﾄ	σck≧18N/mm2					
撤去			V = 2.700 ＊ 4.100 ＊ 0.050	m^3	0.554	
			合 計	m^3		0.554

コンクリート取壊し

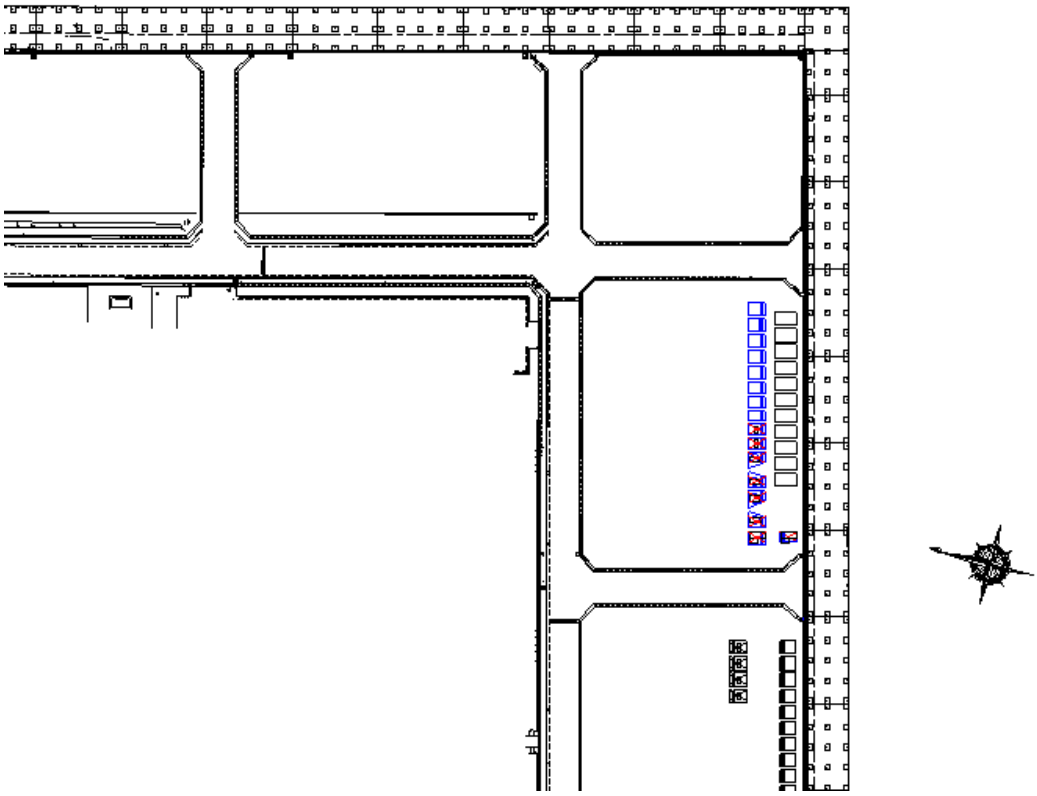

✖：取壊し箇所

橘港中浦ヤード(南中)

名　　称	規　　格	区分	算　　式	単位	数　量
ベースコンクリート取壊し	t＝50				
標準部Bブロック			0.554　×　2	m3	1.108
異形7ブロック			0.662　×　1	m3	0.662
異形8ブロック			0.662　×　1	m3	0.662
異形9ブロック			0.683　×　1	m3	0.683
異形10ブロック			0.675　×　1	m3	0.675
函渠箱抜き異形2			0.656　×　1	m3	0.656
函渠箱抜き異形3			0.554　×　1	m3	0.554
			合　計	m3	5.000

上部工・付属工数量総括表

工 種	種 別	名 称	規 格	単位	数 量	摘要
上部工						
		延 長		m	48.0	
		ｺﾝｸﾘｰﾄ	陸上，σ_{ck}=18N/mm^2	m^3	19.019	4.725/10*48
						控除 3.661
		ｺﾝｸﾘｰﾄ	陸上潮待σ_{ck}=18N/mm^2	m^3	53.606	11.385/10*48
						控除 1.042
			計	m^3	72.625	
		型 枠	陸 上	m^2	63.88	14.83/10*48
						控除 7.3
		型 枠	陸上潮待	m^2	94.67	19.94/10*48
						控除 1.04
			計	m^2	158.55	
		目地材		m^2	7.73	1.61/10*48
		支保		m	48.0	
付属工						
	防舷材		漁港型 H100×L1000mm	基	10	
	係船環		SUS304，φ25	基	8	

L型ブロック上部工

10m当り数量

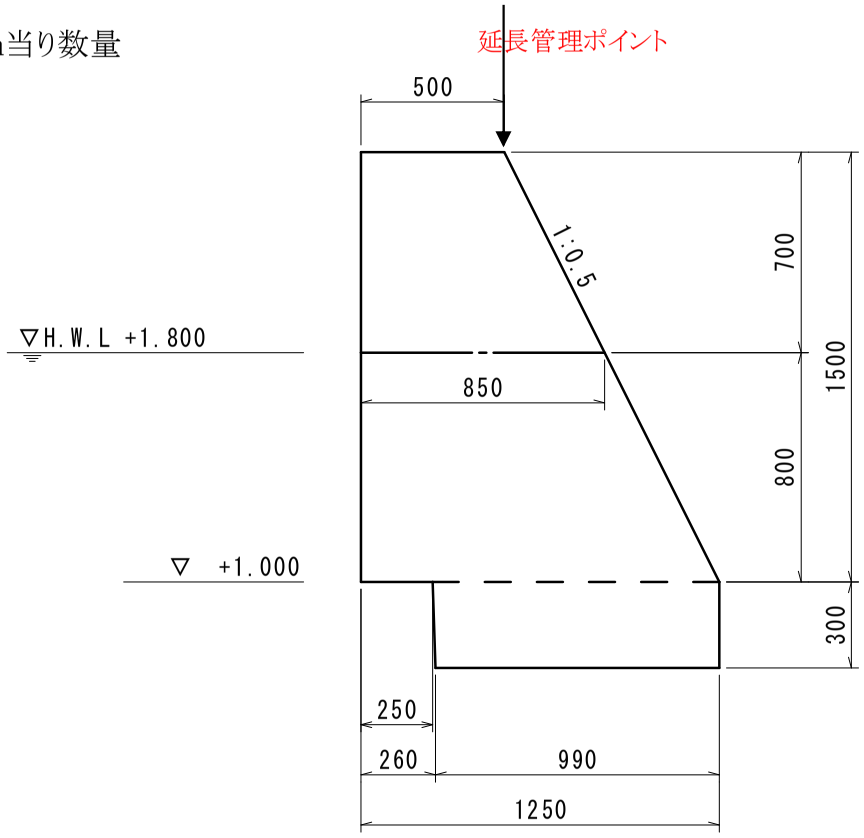

名　　称	規　　格	区分	算　　式	単位	数　量
L型ブロック上部工			No.4+0.659～No.6+4.014	m	48.0
		4LINE	L=11.553m		
		5LINE	L=23.654m		
		6LINE	L=12.828m		
		合計	合　計　　L=48.035≒48.0m		
(10mあたり)					
コ ン ク リ ー ト	σck=18N/mm^2	陸　　上	1/2*(0.500+0.850)*0.700*10.000	m^3	4.725
		陸 上 汐 待	1/2*(0.850+1.250)*0.800*10.00=8.400		
			{1.250*0.300−1/2*(0.250+0.260)*0.300}*10.000=2.985		
			V=8.400+2.985	m^3	11.385
型　　枠		陸　　上	0.700*(1.000+1.118(斜比))*10.000	m^2	14.83
		陸 上 汐 待	{0.800*(1.000+1.118(斜比))+0.300}*10.000	m^2	19.94
目　　地　　工			(コンクリートV)*1/10=(4.725+11.385)*1/10	m^2	1.61

【控除数量】L型ブロック上部工

No.4+11.088　1箇所当り数量

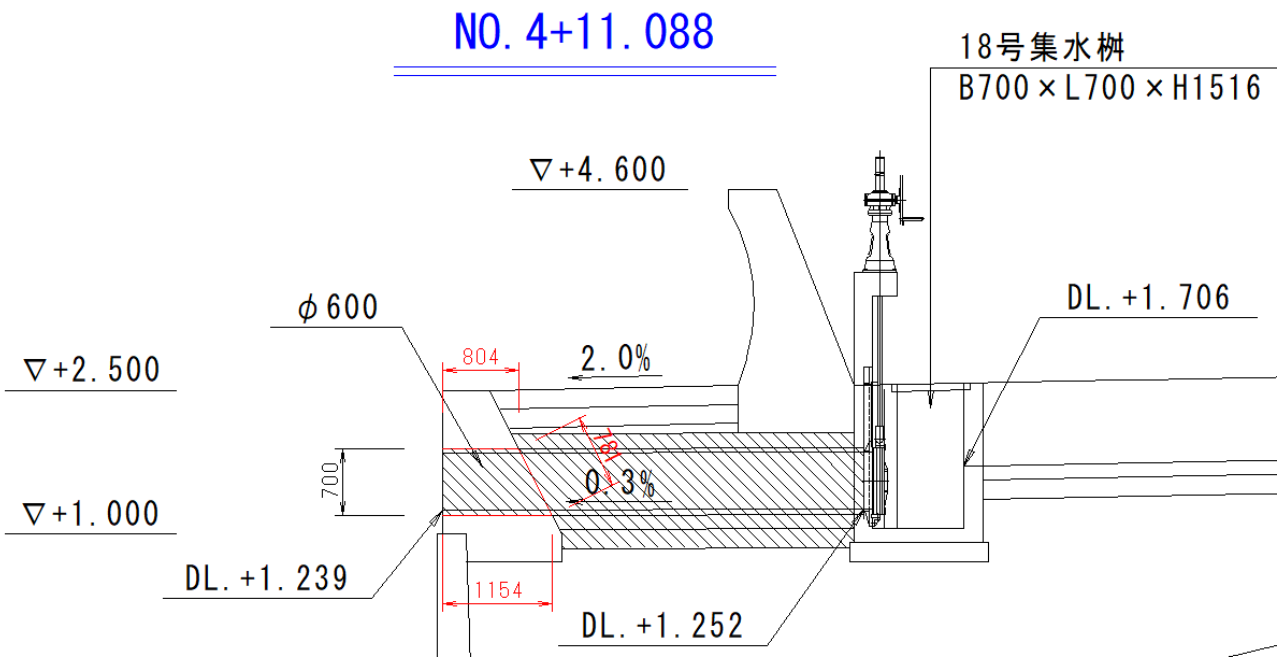

名　　称	規　　格	区分	算　　式	単位	数　量
コンクリート	σck=18N/mm^2	陸　上	π×0.35×0.35×(0.804＋1.154)÷2	m^3	0.377
型　枠	斜側のみ	陸　上	π×0.35×(0.781÷2)	m^2	0.43

【控除数量】L型ブロック上部工

No.5+8.857　1箇所当り数量

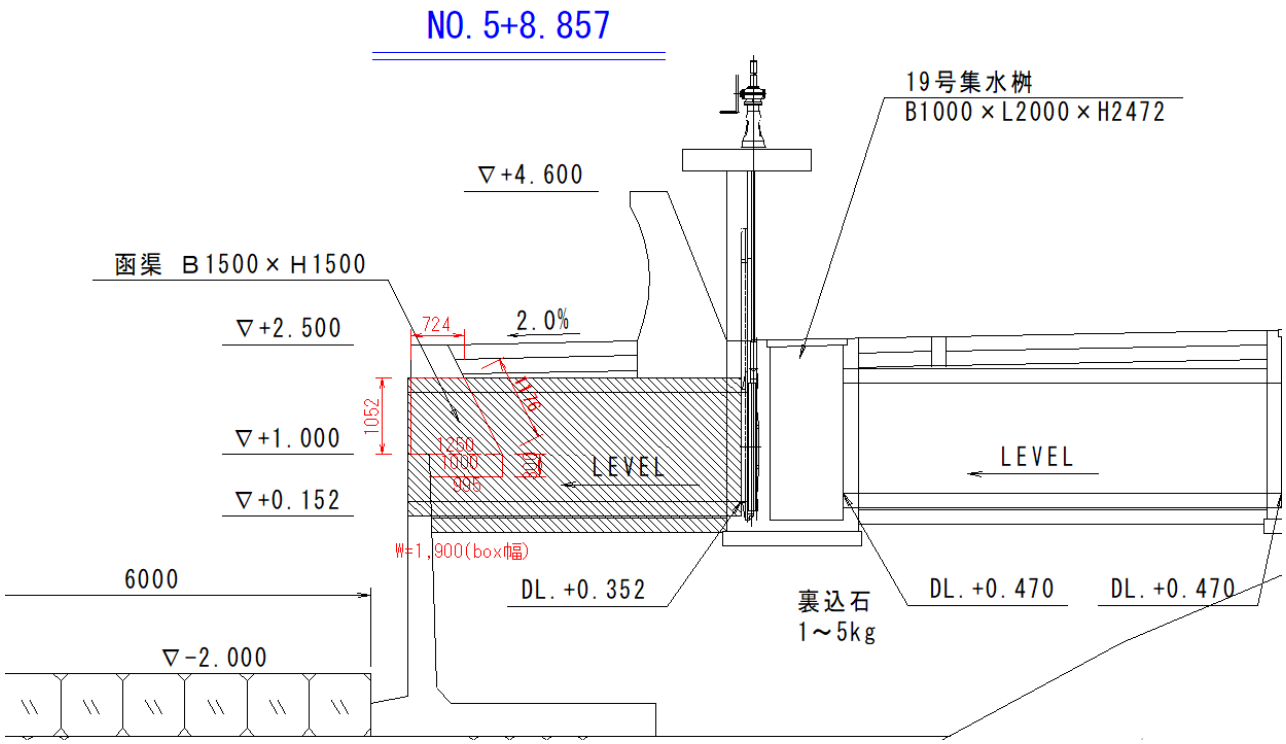

名　　称	規　　格	区分	算　　式	単位	数　量
コンクリート	σck=18N/mm^2	陸　　上	(0.724＋1.250)÷2×1.052×1.900	m^3	1.973
		陸上汐待	(1.000＋0.995)÷2×0.300×1.900	m^3	0.569
型　　枠		陸　　上	(1.052＋1.176)×1.900	m^2	4.23
		陸上汐待	0.300×1.900	m^2	0.57

【控除数量】L型ブロック上部工

No.6+3.224　1箇所当り数量

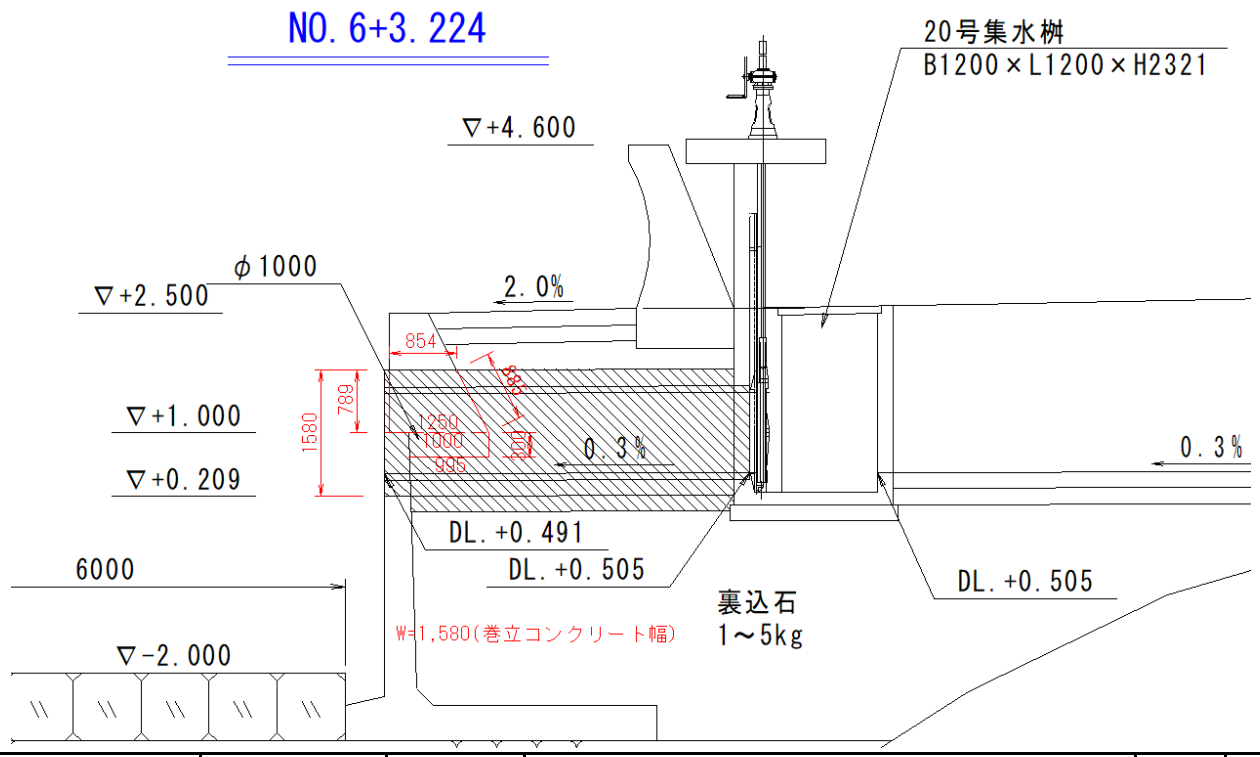

名　　称	規　　格	区分	算　　式	単位	数　量
コンクリート	σck=18N/mm^2	陸　上	(0.854＋1.250)÷2×0.789×1.580	m^3	1.311
		陸上汐待	(1.000＋0.995)÷2×0.300×1.580	m^3	0.473
型　枠		陸　上	(0.789＋0.885)×1.580	m^2	2.64
		陸上汐待	0.300×1.580	m^2	0.47

合　　計

名　　称	規　　格	区分	算　　式	単位	数　量
コンクリート	σck=18N/mm^2	陸　上	0.377+1.973+1.311	m^3	3.661
		陸上汐待	0.569+0.473	m^3	1.042
型　枠		陸　上	0.43+4.23+2.64	m^2	7.30
		陸上汐待	0.57+0.47	m^2	1.04

係　船　環

1カ所当り数量

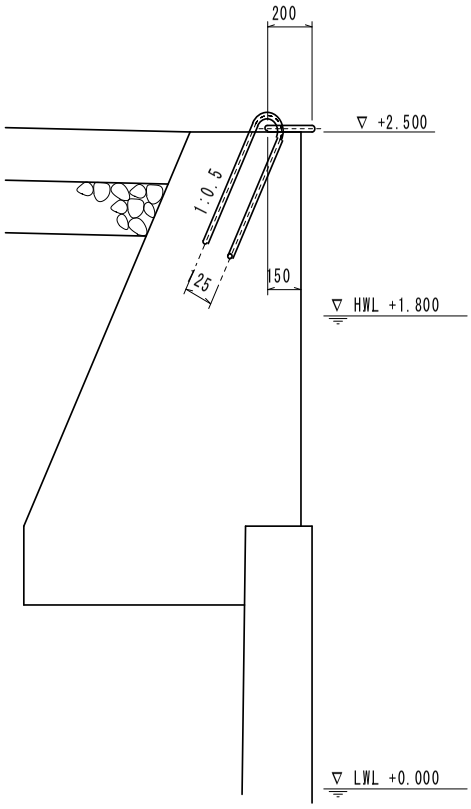

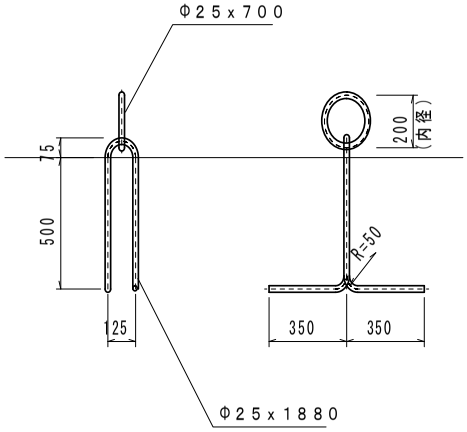

名　　称	規　　格	区分	算　　式	単位	数　量
係　船　環	φ25 (SUS 304)			kg	2.7
係船環アンカー	φ25 (SUS 304)			kg	7.2

防　舷　材

1カ所当り数量

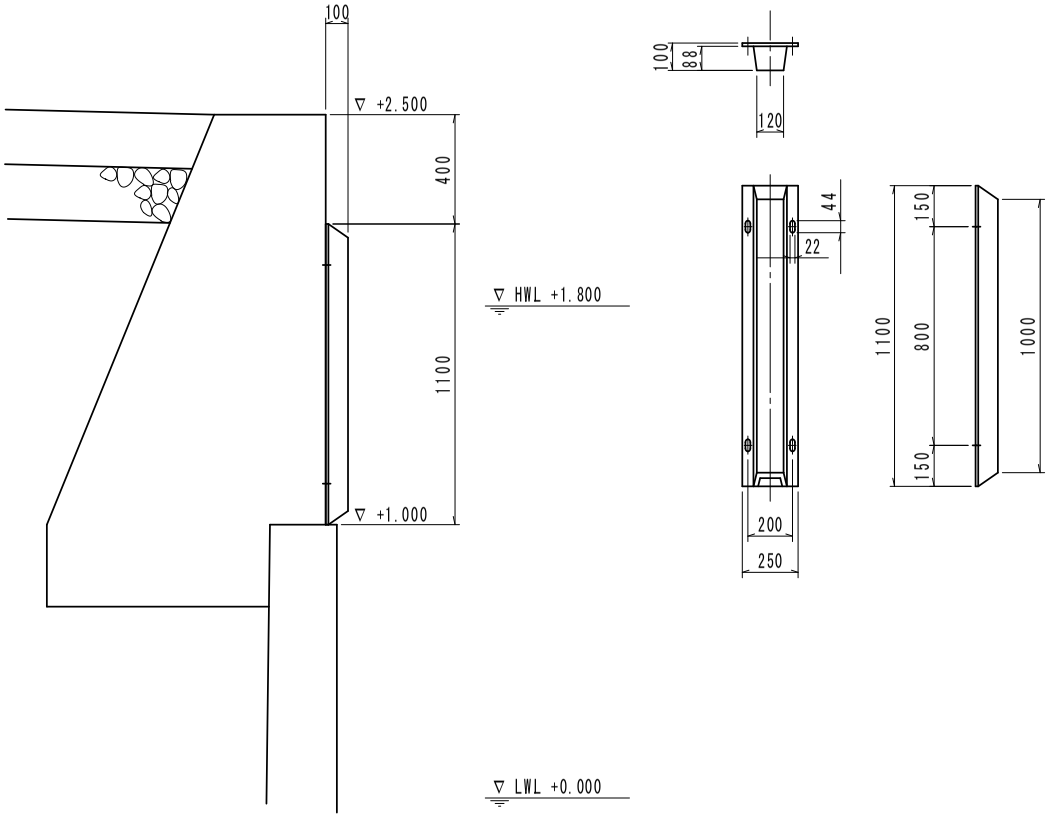

名　　称	規　　格	区分	算　　式	単位	数　量
防　舷　材	H100mm L1000mm			基	1.0
全　カ　所　数				カ所	10

排水路復旧工数総括表

工 種	種 別	名 称	規 格	区分	単位	数 量	摘要
排水路復旧工							
	管 渠 φ600						
		延 長	No.4+11.0付近		m	4.3(3.4)	
		()内ｺﾝｸﾘｰﾄ延長					
				合 計	m	4.3(3.4)	
		10.0m当り数量					
		ｺﾝｸﾘｰﾄ	σ_{ck}=18N/mm^2		m^3	6.152	
		型 枠	小型Ⅰ		m^2	20.00	
		均しｺﾝｸﾘｰﾄ	σ_{ck}=18N/mm^2 t=15cm		m^2	12.00	
		均しｺﾝｸﾘｰﾄ型枠	無筋構造物		m^2	4.00	
		目地材	t=10mm		m^2	0.62	
		ﾋｭｰﾑ管	φ600		本	4.1	
		鉄 筋	SD345 D13		kg	417.0	
	管 渠 φ1000						
		延 長	No.6+3.0付近		m	4.4(4.4)	
		()内ｺﾝｸﾘｰﾄ延長					
				合 計	m	4.4(4.4)	
		10.0m当り数量					
		ｺﾝｸﾘｰﾄ	σ_{ck}=18N/mm^2		m^3	14.323	
		型 枠	小型Ⅰ		m^2	31.60	
		均しｺﾝｸﾘｰﾄ	σ_{ck}=18N/mm^2 t=20cm		m^2	17.80	
		均しｺﾝｸﾘｰﾄ型枠	無筋構造物		m^2	4.00	
		目地材	t=10mm		m^2	1.43	
		ﾋｭｰﾑ管	φ1000		本	4.1	
		鉄 筋	SD345 D16		kg	499.2	
		鉄 筋	SD345 D13		kg	333.0	
	函 渠 1500×1500						
		延 長	No.5+9.0付近		m	4.5(4.0)	
		()内均しｺﾝｸﾘｰﾄ延長					
				合 計	m	4.5(4.0)	
		10.0m当り数量					
		ﾌﾟﾚｷｬｽﾄﾎﾞｯｸｽ	B1500×H1500,L=2000		基	5.00	
		均しｺﾝｸﾘｰﾄ	σ_{ck}=18N/mm^2 t=20cm		m^2	21.00	
		均しｺﾝｸﾘｰﾄ型枠	無筋構造物		m^2	4.00	
		敷モルタル			m^3	0.42	

管　渠　φ600

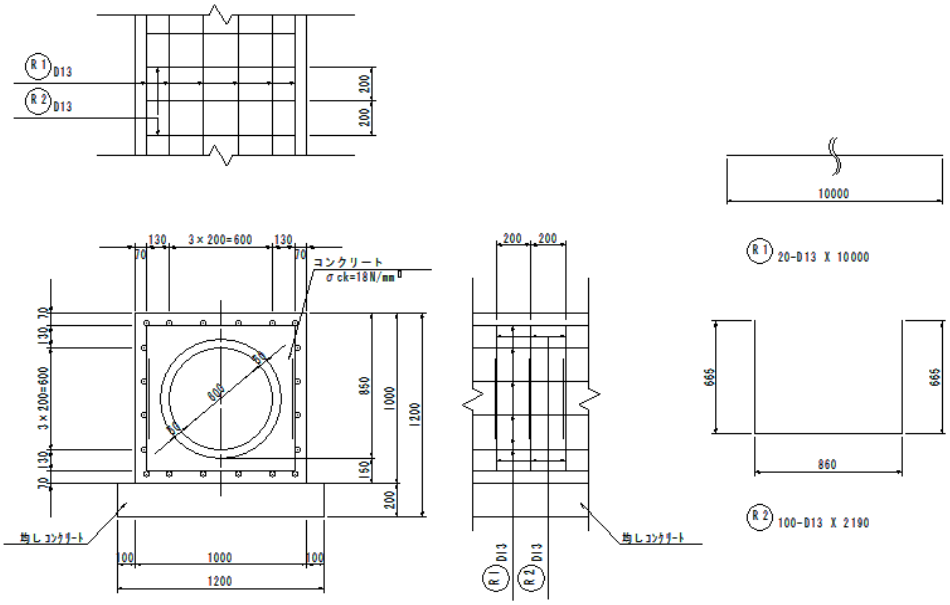

管渠　φ600　　10.0m当たり数量

名称	規格	単位	数量
コンクリート	σ□18N/mm²	m³	6.152
型枠	小型Ⅰ	m²	20.00
均しｺﾝｸﾘｰﾄ	σ□18N/mm² t=20cm	m²	12.00
均しｺﾝｸﾘｰﾄ型枠	無筋構造物	m²	4.00
目地材	t=10mm	m²	0.62
ヒューム管	φ600	本	4.1

鉄筋質量表　(SD345)　　10.0m当たり数量

記号	径	長さ	本数	単位質量	1本当り質量	質量	摘要
R1	D13	10000	20	0.995	9.95	199.0	――
R2	D13	2190	100	0.995	2.18	218.0	⊔
合計	D13				417.0	kg	
総質量					417.0	kg	

細分	規格	区分	10.0m当り算式	単位	数量
管　渠　φ600					
	延　長		No.4+11.0付近	m	4.3(3.4)
	※()内ｺﾝｸﾘｰﾄ延長				
			合　計	m	4.3(3.4)
ｺﾝｸﾘｰﾄ	σ_{ck}=18N/mm^2		V　={1.000*1.000-1/4*π*(0.600+0.050*2)^2}		
			*10.000 =6.152	m^3	6.152
型　枠	小型Ⅰ		A　=1.000*2*10.000 =20.000	m^2	20.00
均しｺﾝｸﾘｰﾄ	σ_{ck}=18N/mm^2 t=20cm		A　=1.200*10.000 =12.000	m^2	12.00
均しｺﾝｸﾘｰﾄ型枠	無筋構造物		A　=0.200*2*10.000 =4.000	m^2	4.00
目地材	t=10mm		A　=1.000*1.000-1/4*π*(0.600+0.050*2)^2		
			=0.62	m^2	0.62
ヒューム管	φ600		N=10/2.43=4.1	本	4.1
鉄　筋	SD345 D13		鉄筋質量表参照	kg	417.0

管　渠　φ1000

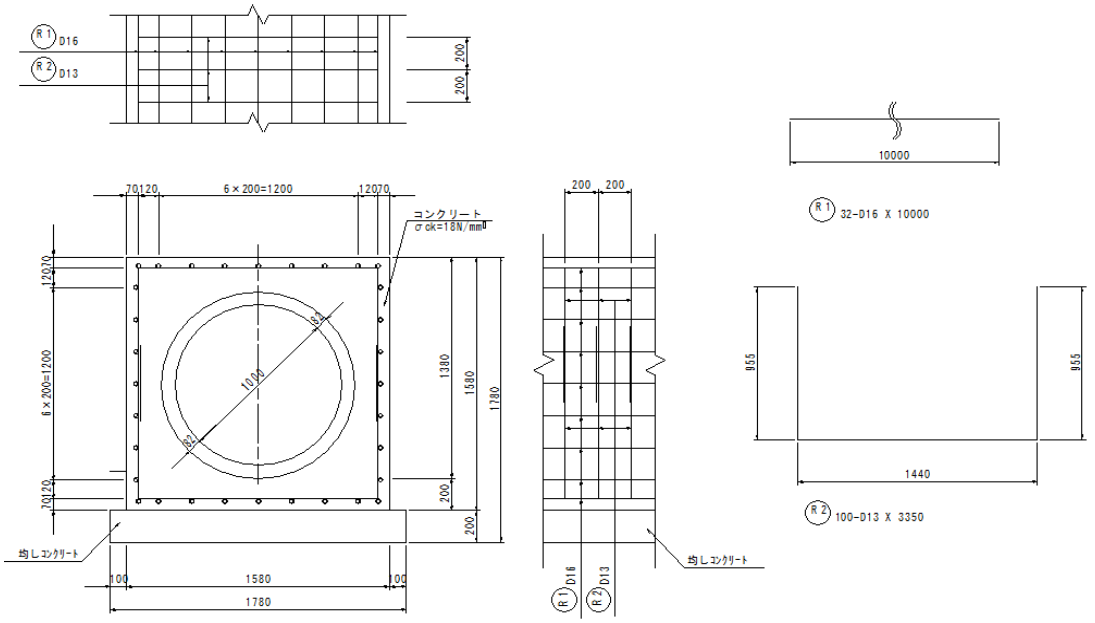

管渠　φ800　　10.0m当たり数量

名称	規格	単位	数量
コンクリート	σck=18N/mm²	m³	14.323
型　枠	小型Ⅰ	m²	31.60
均しコンクリート	σck=18N/mm² t=20cm	m²	17.80
均しコンクリート型枠	無筋構造物	m²	4.00
目地材	t=10mm	m²	1.43
ヒューム管	φ1000	本	4.1

鉄筋質量表　(SD345)　　10.0m当たり数量

記号	径	長さ	本数	単位質量	1本当り質量	質量	摘要
R1	D16	10000	32	1.56	15.6	499.2	――
R2	D13	3350	100	0.995	3.33	333.0	⊔
合計 D16						499.2 kg	
合計 D13						333.0 kg	
総質量						832.2 kg	

細　分	規　格	区　分	10.0m当り算式	単位	数　量
管　渠　φ1000					
	延　長		No.6+3.0付近	m	4.4(4.4)
	※()内コンクリート延長				
			合　計	m	4.4(4.4)
コンクリート	σck=18N/mm²		V　={1.580*1.580-1/4*π*(1.000+0.082*2)^2}		
			*10.000 =14.323	m³	14.323
型　枠	小型Ⅰ		A　=1.580*2*10.000 =31.600	m²	31.60
均しコンクリート	σck=18N/mm² t=20cm		A　=1.780*10.000 =17.800	m²	17.80
均しコンクリート型枠	無筋構造物		A　=0.200*2*10.000 =4.000	m²	4.00
目地材	t=10mm		A　=1.580*1.580-1/4*π*(1.000+0.082*2)^2		
			=1.43	m²	1.43
ヒューム管	φ1000		N=10/2.43=4.1	本	4.1
鉄　筋	SD345 D16		鉄筋質量表参照	kg	499.2
	SD345 D13		鉄筋質量表参照	kg	333.0

函　渠　B1500×H1500

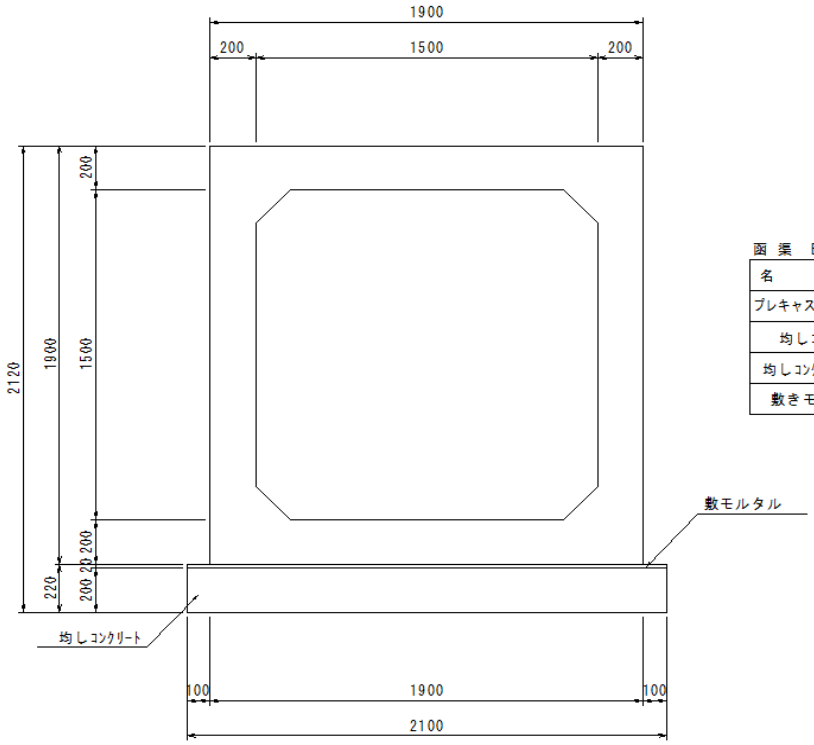

函 渠　B1500×H1500　　10.0m当たり数量

名　称	規　格	単位	数　量
プレキャストボックス	B1500×H1500	m	10.00
均しｺﾝｸﾘｰﾄ	σ_{ck}=18N/mm² t=20cm	m²	21.00
均しｺﾝｸﾘｰﾄ型枠	無筋構造物	m²	4.00
敷きモルタル		m³	0.420

細　分	規　格	区　分	10.0m当り算式	単位	数　量
函　渠　1500×1500					
	延　長		No.5+9.0付近	m	4.5(4.0)
	※()内均しｺﾝｸﾘｰﾄ延長				
			合　計	m	4.5(4.0)
ﾌﾟﾚｷｬｽﾄﾎﾞｯｸｽ	B1500×H1500			m	10.000
均しｺﾝｸﾘｰﾄ	σ_{ck}=18N/mm² t=20cm		A　=2.100*10.000 =21.000	m²	21.00
均しｺﾝｸﾘｰﾄ型枠	無筋構造物		A　=0.200*2*10.000 =4.000	m²	4.00
敷モルタル			V　=2.100*0.020*10.000 =0.420	m³	0.420